Б-2

Інструкція по збірці виробу

1. Встановити (поз.4) на (поз.В,Г) за допомогою (поз.3).
2. З'єднати (поз.Е) з (поз.Б) за допомогою(поз.2).
3. З'єднати (поз.Б) з (поз.Г) за допомогою (поз.2).
4. З'єднати (поз.Д) з (поз.Г,Е) за допомогою (поз.2).
5. З'єднати (поз.З) з (поз.Г,Е) за допомогою (поз.2).
6. З'єднати (поз.В) з (поз.Б) за допомогою (поз.2).
7. З'єднати (поз.К) з (поз.В,Г) за допомогою (поз.2).
8. З'єднати (поз.А) з (поз.В,Г) за допомогою (поз.5).
9. Прибити (поз.Л) до (поз.А,Б,В,Г) за допомогою (поз.6).
10. Прибити (поз.М) до (поз.Е,Б,Д,Г) за допомогою (поз.6).
11. Встановити (поз.1) на (поз.Б) за допомогою (поз.3).
12. З'єднати (поз.Ж) з (поз.З,Е,Г,Д) за допомогою (поз.8,3).
13. Зібрати та встановити ящики.

Инструкция по сборке изделия

1. Установить (поз.4) на (поз.В,Г) при помощи (поз.3).
2. Соединить (поз.Е) с (поз.Б) при помощи (поз.2).
3. Соединить (поз.Б) с (поз.Г) при помощи (поз.2).
4. Соединить (поз.Д) с (поз.Г,Е) при помощи (поз.2).
5. Соединить (поз.З) с (поз.Г,Е) при помощи (поз.2).
6. Соединить (поз.В) с (поз.Б) при помощи (поз.2).
7. Соединить (поз.К) с (поз.В,Г) при помощи (поз.2).
8. Соединить (поз.А) с (поз.В,Г) при помощи (поз.5).
9. Прибить (поз.Л) к (поз.А,Б,В,Г) при помощи (поз.6).
10. Прибить (поз.М) к (поз.,Б,Д,Е,Г) при помощи (поз.6).
11. Установить (поз.1) на (поз.Б) при помощи (поз.3).
12. Соединить (поз.Ж) с (поз.Г,Е,З,Д) при помощи (поз.8,3).
13. Собрать и установить ящики.

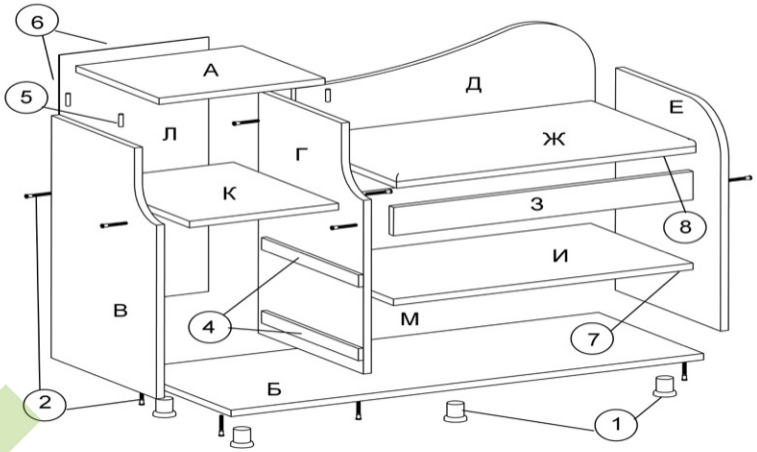

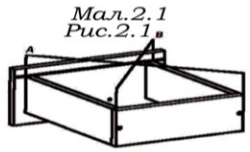

Мал.2.1
Рис.2.1

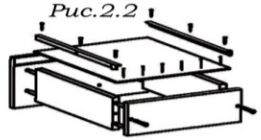

Мал.2.2
Рис.2.2

Збірка ящика

1. У фасад встановити шканти за допомогою молотка та клею.
2. Приєднати боковини ящика до фасаду за допомогою клею.
3. Приєднати задню стінку ящика до боковин за допомогою конфірматів.
4. Дно ящика прибити до боковини ящика та задньої стінки ящика за допомогою цвяхів, витримавши діагональ (мал. 2.1)
5. Встановити направляючі на висувний ящик за допомогою шурупів.
6. Встановити на фасад ручку за допомогою винтів.
7. При монтажі задніх стінок та донець висувних ящиків потрібно витримати однакову діагональ (А=В), як показано на мал.2.1.

Сборка ящика

1. В фасад установить шканты при помощи молотка и клея.
2. Присоединить боковины ящика к фасаду при помощи клея.
3. Присоединить заднюю стенку к боковинам при помощи конфирматов.
4. Дно ящика прибить к боковинам и задней стенке при помощи гвоздей, выдержав диагональ (рис. 2.1).
5. Установить направляющие на выдвижной ящик при помощи шурупов .
6. Установить на фасад ручку при помощи винтов.
7. При монтаже задних стенок и донышек выдвижных ящиков нужно выдержать одинаковую диагональ (А=В), как показано на рис.2.1.

Перелік частин та їх розміри

поз.	Найменування	кількість
А	кришка	334x300=1
Б	дно	950x380=1
В	боковина	600x380=1
Г	боковина	600x380=1
Д	з.с. ДСП	602x360=1
Е	боковина	540x380=1
Ж	кришка	602x360=1
З	царга	602x70=2
И	полиця	602x370=1
К	полиця	300x380=1
Л	з.с. ДВП	630x325=1
М	з.с. ДВП	620x380=1

Перечень частеи и их размеры

поз.	наименование	кол-во
А	крышка	334x300=1
Б	дно	950x380=1
В	боковина	600x380=1
Г	боковина	600x380=1
Д	з.с. ДСП	602x360=1
Е	боковина	540x380=1
Ж	крышка	602x360=1
З	царга	602x70=2
И	полка	602x370=1
К	полка	300x380=1
Л	з.с. ДВП	630x325=1
М	з.с. ДВП	620x380=1

Список фурнитуры

№	наименование	кол-во
1	ножка	6
2	конфирмат	22
3	шуруп 3,5x16	56
4	направляющие	2
5	шкант	12
6	гвозди	-
7	полкодержатель	4
8	уголок пласт	4
9	ручка	2
10	шайба под винт	4
11	уголок пласт	4

Список фурнітури

№	Найменування	кількість
1	ножка	6
2	конфірмат	22
3	шуруп 3,5x16	56
4	направляючі	2
5	шкант	12
6	цвяхи	-
7	полкотримач	4
8	куток пласт	4
9	ручка	2
10	шайба під гвинт	4
11	куток пласт	4

Ящик

Найменування	кількість
бок ящика	334x100=4
з.с. ящика	275x100=2
фасад	200x294=2
дно ящика	275x355=2

Ящик

Найменування	кількість
бок ящика	334x100=4
з.с. ящика	275x100=2
фасад	200x294=2
дно ящика	275x355=2

Изготовитель имеет право на конструктивные изменения

ГАРАНТИЙНЫЙ ТАЛОН

Изготовитель гарантирует соответствие ГОСТа 16371-93

Условия гарантии

Претензии принимаются конечным продавцом (поставщиком).
Гарантийные работы производятся только при предъявлении гарантийного талона.
Гарантийный срок эксплуатации изделия для детских и общественных помещений- 18 месяцев, бытовых - 24 месяца от даты продажи.

Дата продажи "....."....20...г.

Производитель ООО "Ровер-Ресурс"
Украина, 69124 г.Запорожье
ул. Испытателей 5

Dubok.ua