АМАДЕУС

Шафа

A	B	C		D
1	NS1-112	2120	495	1/3
2	NS1-113	2120	495	1/3
3	NS1-206	996	503	2/3
4	NS1-207	996	500	2/3
5	NS1-308	951	471	2/3
6	NS1-309	951	471	2/3
7	NS1-903	2165	494	1/3
8	dr-946	946		2/3
9	lh-1051	1051		1/3
10	NS1-003	472	1055	3/3

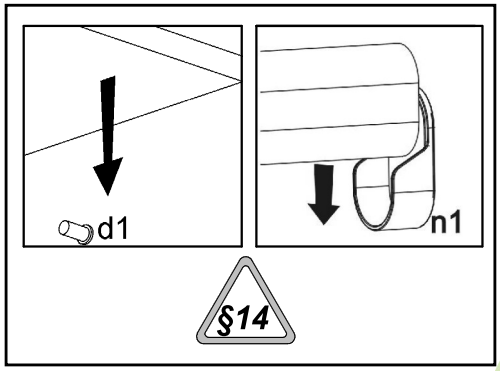

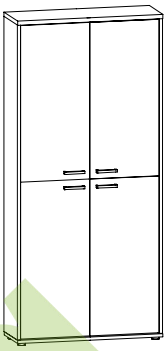

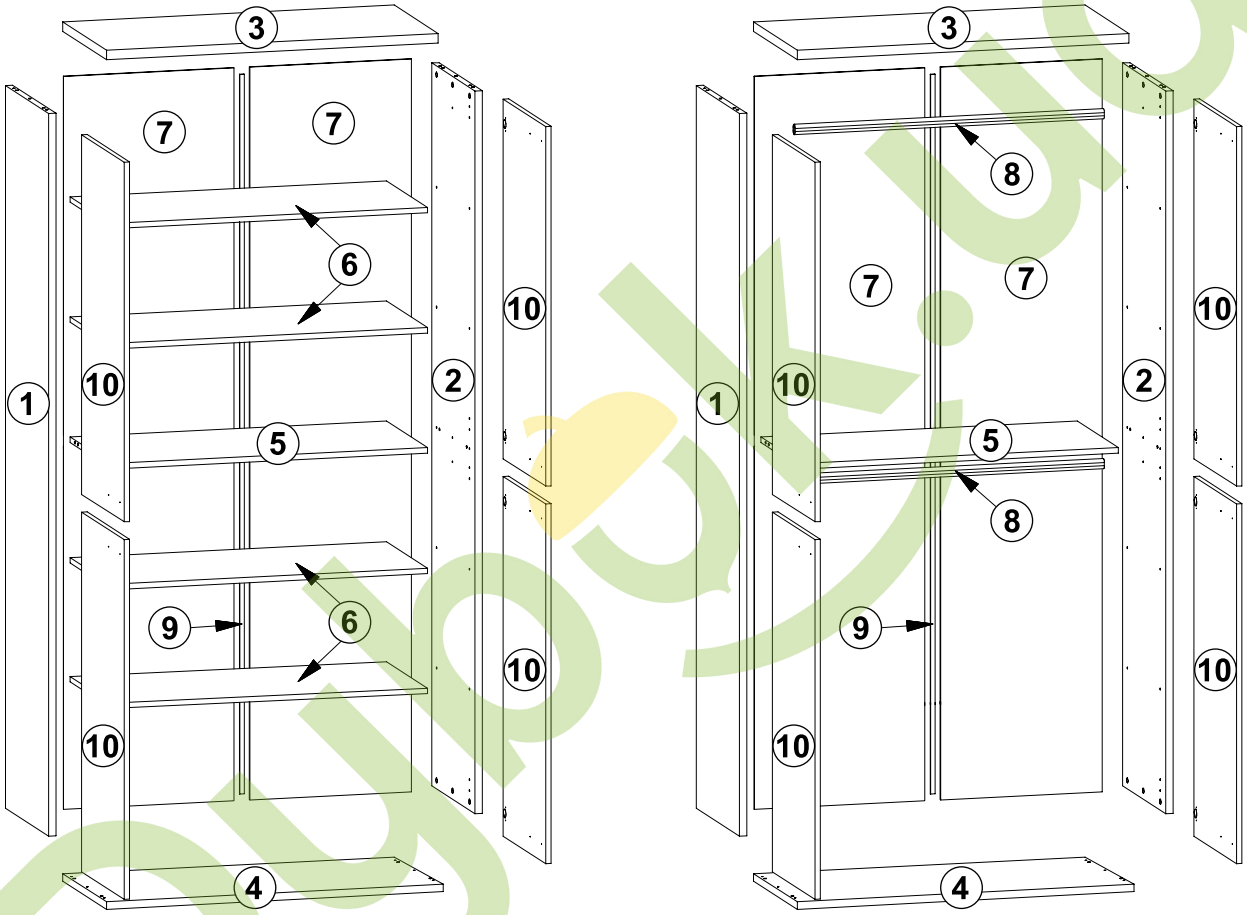

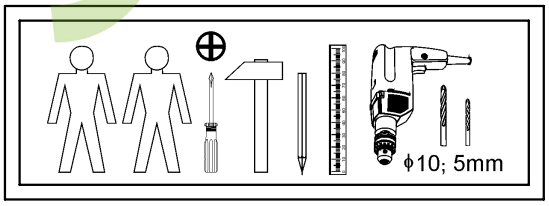

8x a1	8x b1	4x c333	16x ∅5x17 мм d1	12x ∅8x30 мм f1	8x M4x20 мм j1	4x k27
70x l1	18x r16	4x n1	1x n26\1	4x ∅3,5x13 мм p1	6x ∅ 15 # 15 r1	12x ∅ 15 # 22 r3
12x ∅ 16 s2	1x ∅3,5x16 мм p38					

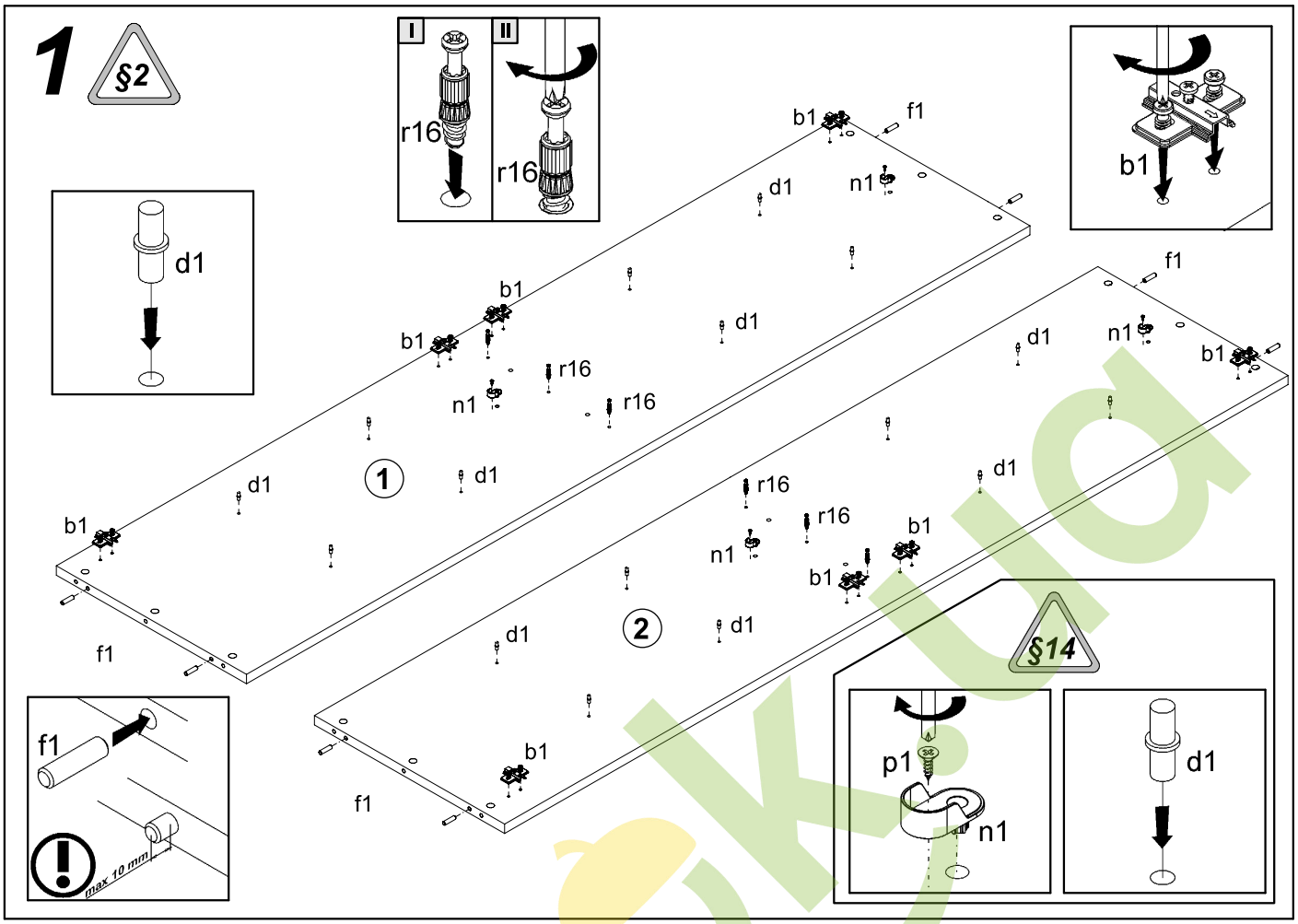
1
§2
I
II
r16
r16
b1
d1
b1
f1
d1
n1
b1
b1
r16
n1
r16
d1
1
d1
b1
f1
d1
n1
b1
d1
r16
r16
b1
n1
b1
2
d1
d1
b1
f1
§14
p1
n1
d1
f1
max 10 mm

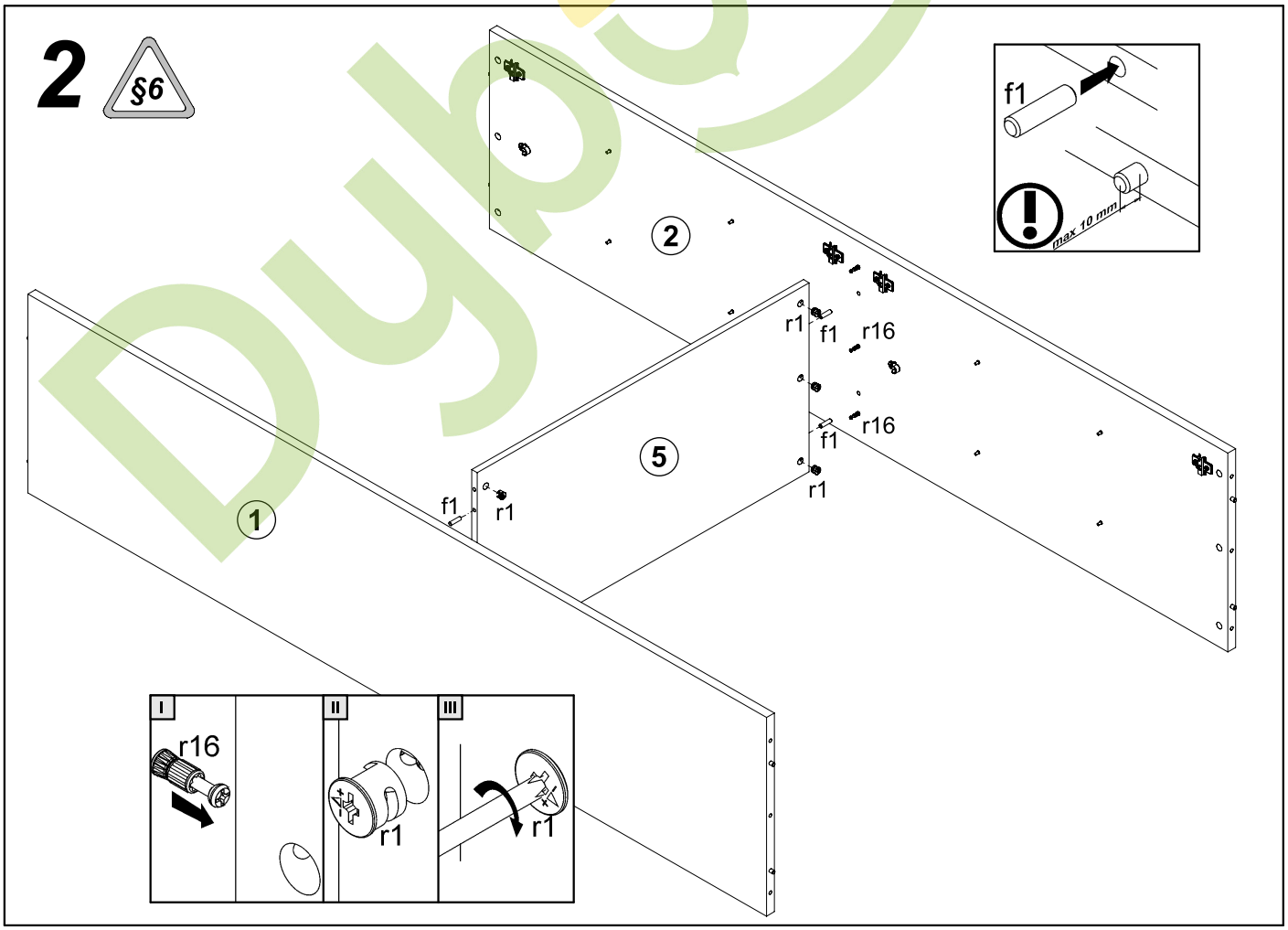
2
§6
f1
max 10 mm
2
r1
f1
r16
r16
f1
5
r1
1
f1
r1
I
II
III
r16
r1
r1

3

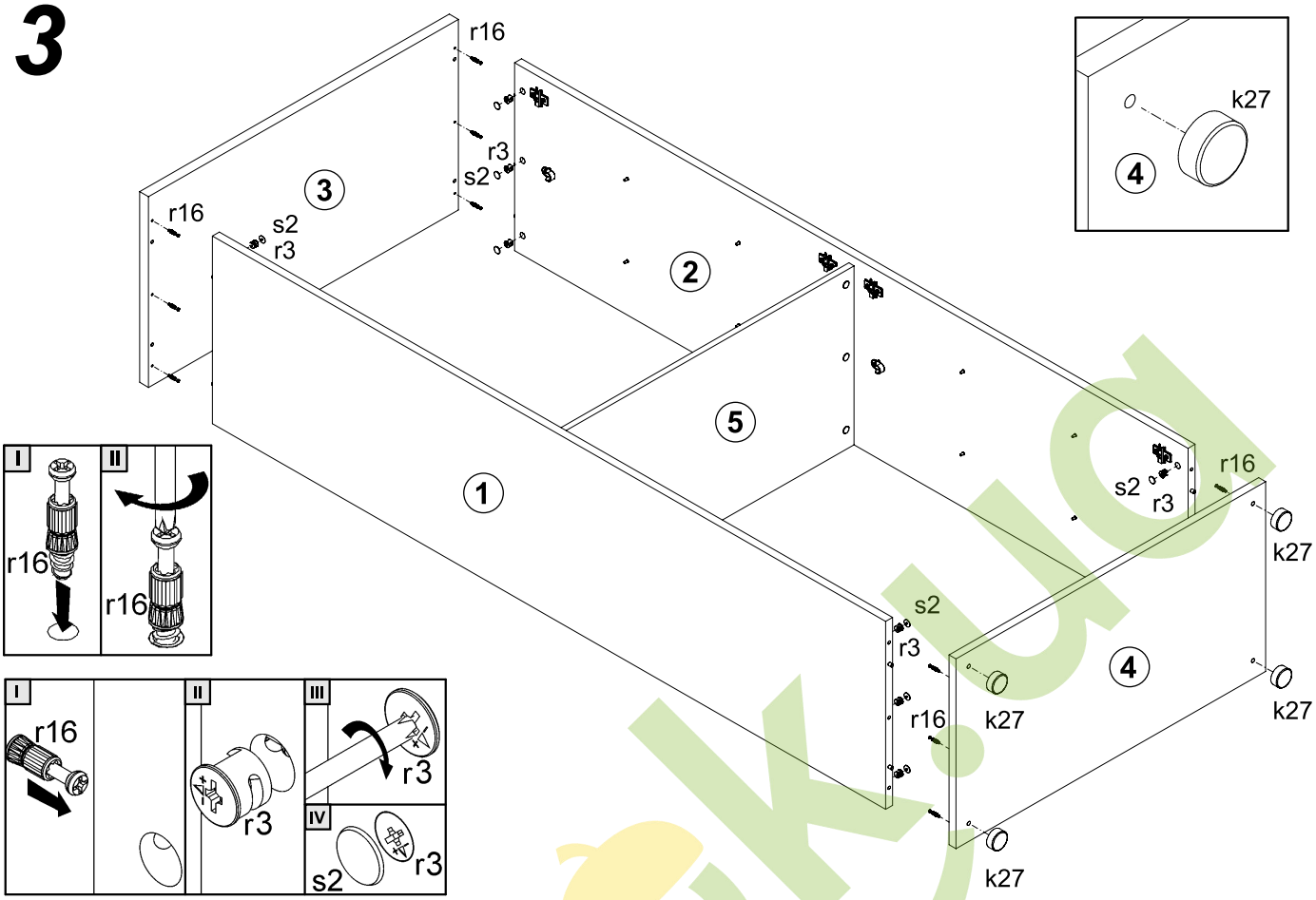

4

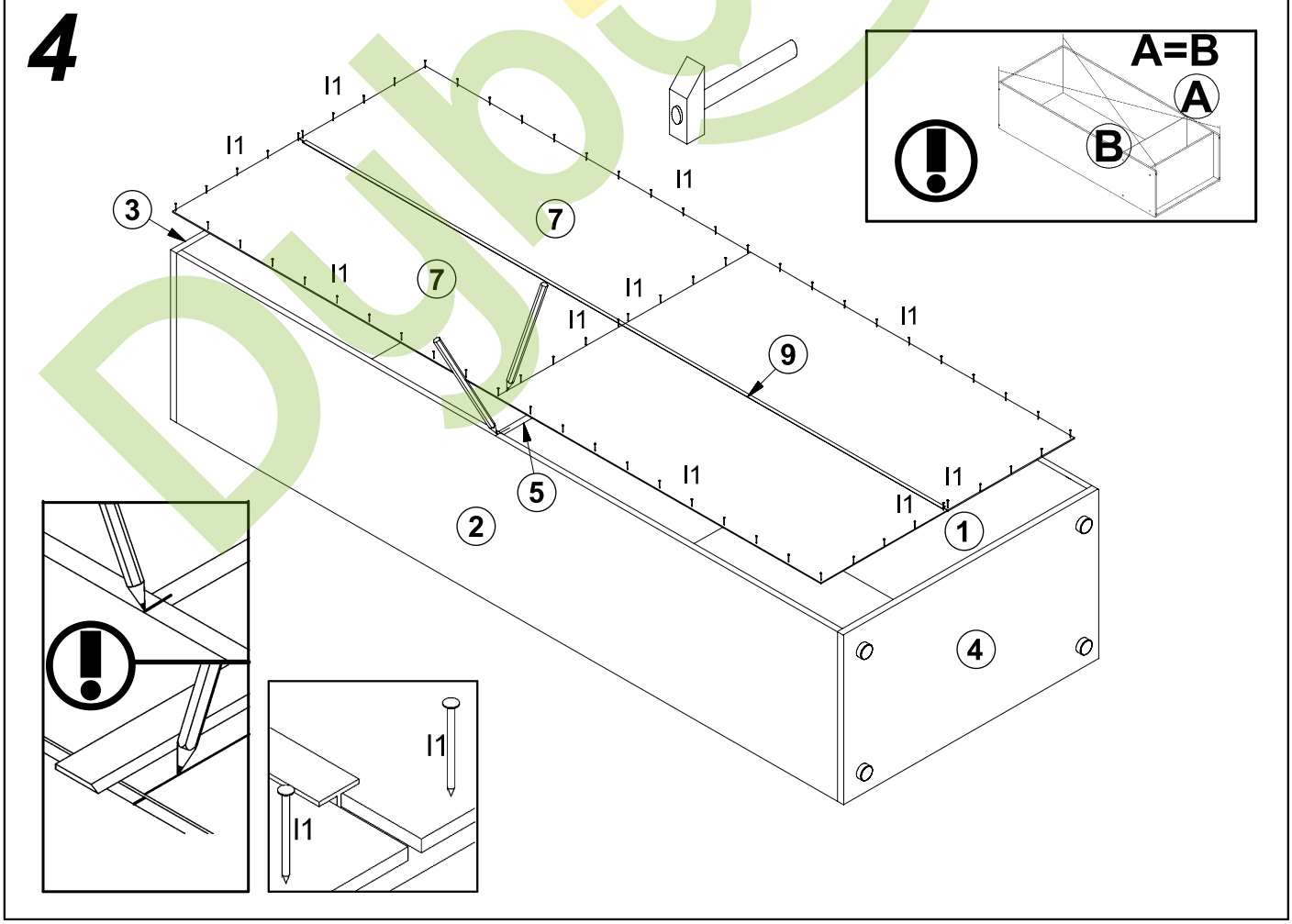

5

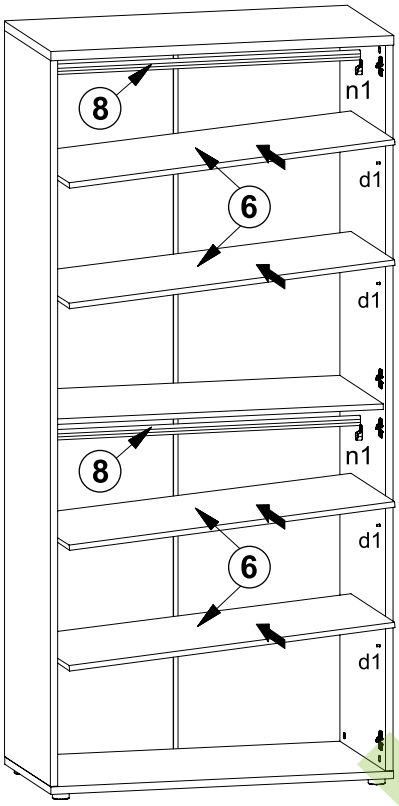
8
n1
6
d1
d1
8
n1
6
d1
d1

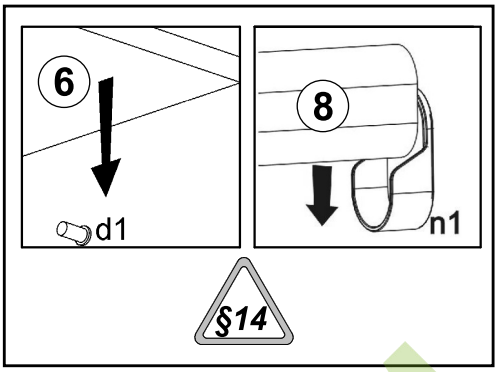
6
d1
8
n1
§14

6

§18

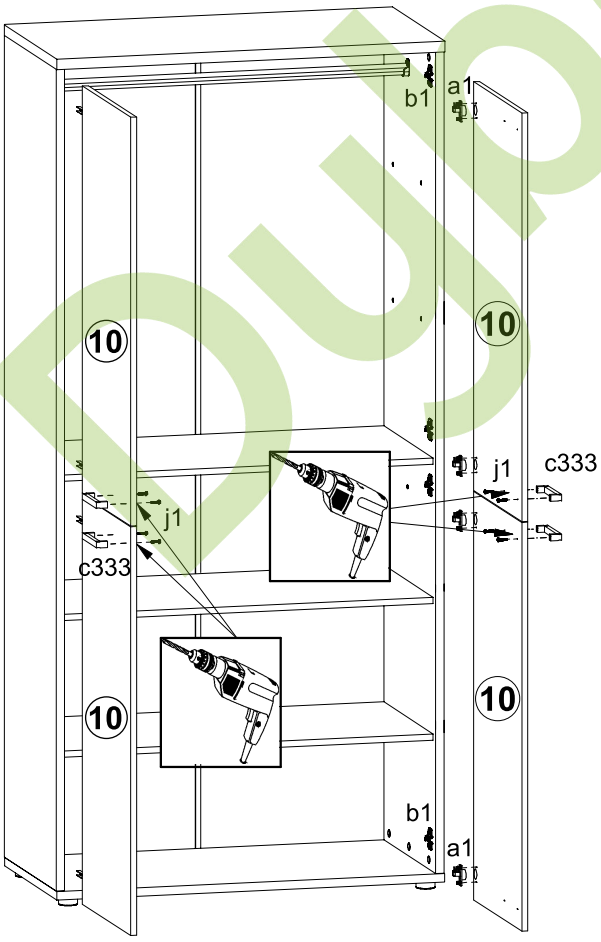
b1
a1
10
10
j1
c333
j1
c333
10
10
b1
a1

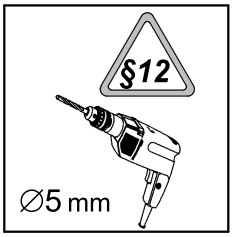
§12
∅5 mm

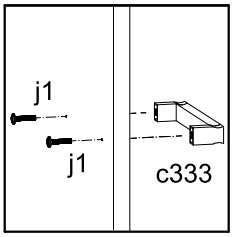
j1
j1
c333

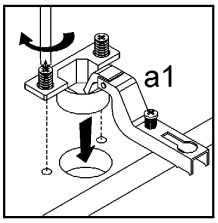
a1

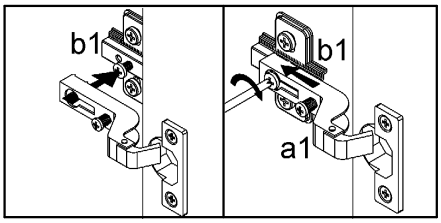
b1
b1
a1

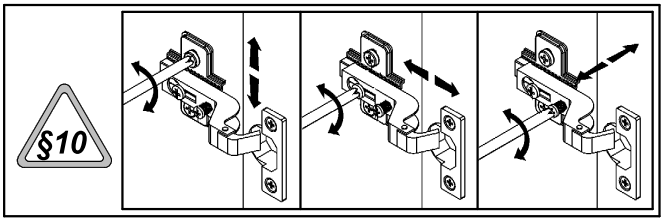
§10

Dubek.ua