РІЧАРД / РИЧАРД

Комод_**2D3S**

A	B	C		D
1	RD1-104	788	405	1/3
2	RD1-139	788	405	1/3
3	RD1-121	788	421	1/3
4	RD1-122	788	421	1/3
5	RD1-322	487	384	1/3
6	RD1-410	788	67	1/3
7	RD1-468	788	67	1/3
8	RD1-412	392	54	1/3
9	RD1-4431	392	54	1/3
10	RD1-482	401	54	1/3
11	RD1-481	752	54	1/3
12	RD1-483	436	40	1/3

A	B	C		D
13	RD1-484	388	40	1/3
14	RD1-501	400	140	1/3
15	RD1-502	400	140	1/3
16	RD1-506	332	140	1/3
17	RD1-910	347	399	1/3
18	RD1-225	1500	460	2/3
19	RD1-224	1500	460	2/3
20	RD1-911	1423	426	2/3
21	LH-1395	1395	14	2/3
22	RD1-017	752	449	3/3
23	RD1-018	752	449	3/3
24	RD1-019	401	245	3/3

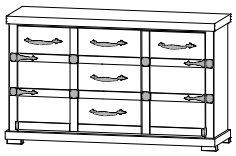

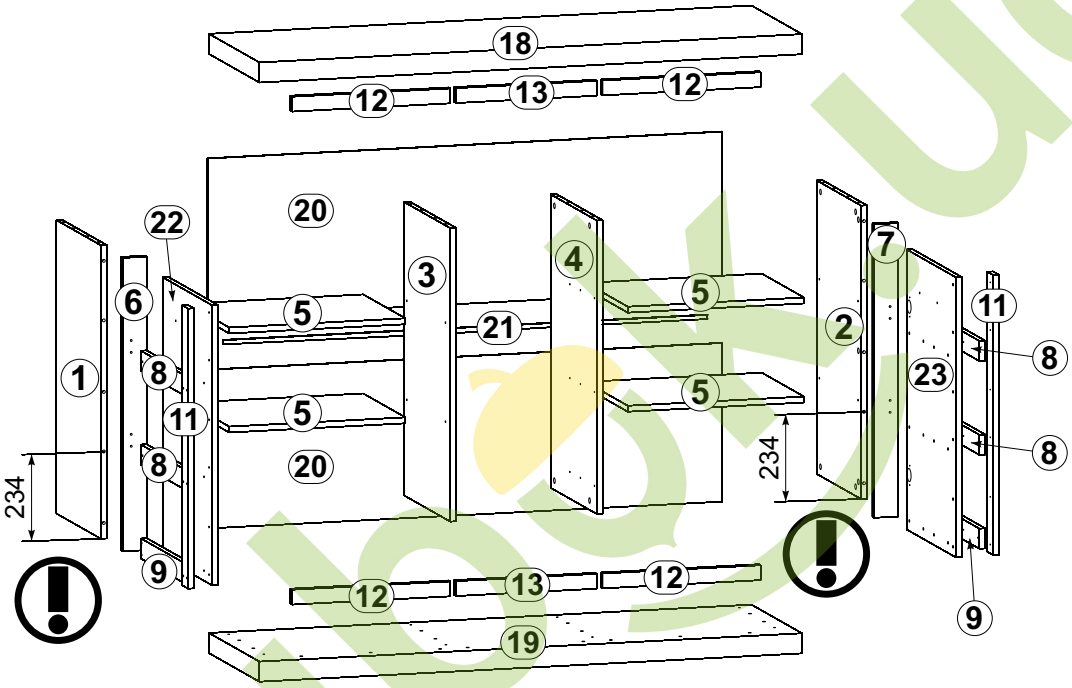

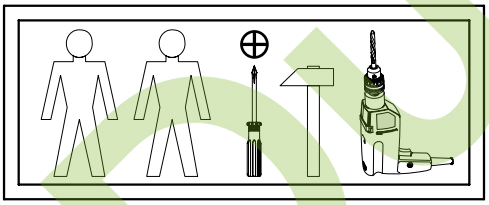

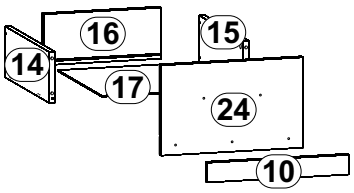

4x a200	4x b4	4x b100	5x 270,7x34x34,5 c410	16x ∅5x17 mm d1	18x ∅6x13 mm e3	8x ϕ6,3x16 mm e7
12x ϕ5x50 mm e32	38x ∅8x30 mm f1	10x M4x22 mm j30	6x k55	75x l1	4x 55x59,5 mm l50	2x 55x18x18 mm l51
4x 55x45 mm l52	4x 143,5x55 mm l53	1x n26\1	12x ∅4x35 mm p6	45x ∅4x30 mm p21	1x ∅3,5x16 mm p38	8x ϕ3,5x15 mm p51
12x ϕ3x12 mm p54	34x ∅15x12 mm #16 r1	34x 20/11 r42	28x ∅16 s2	3x 400 mm w5 DR	3x 400 mm w5 CR	3x 400 mm w5 DL
3x 400 mm w5 CL	1x Клей y1					

Dubox.ua

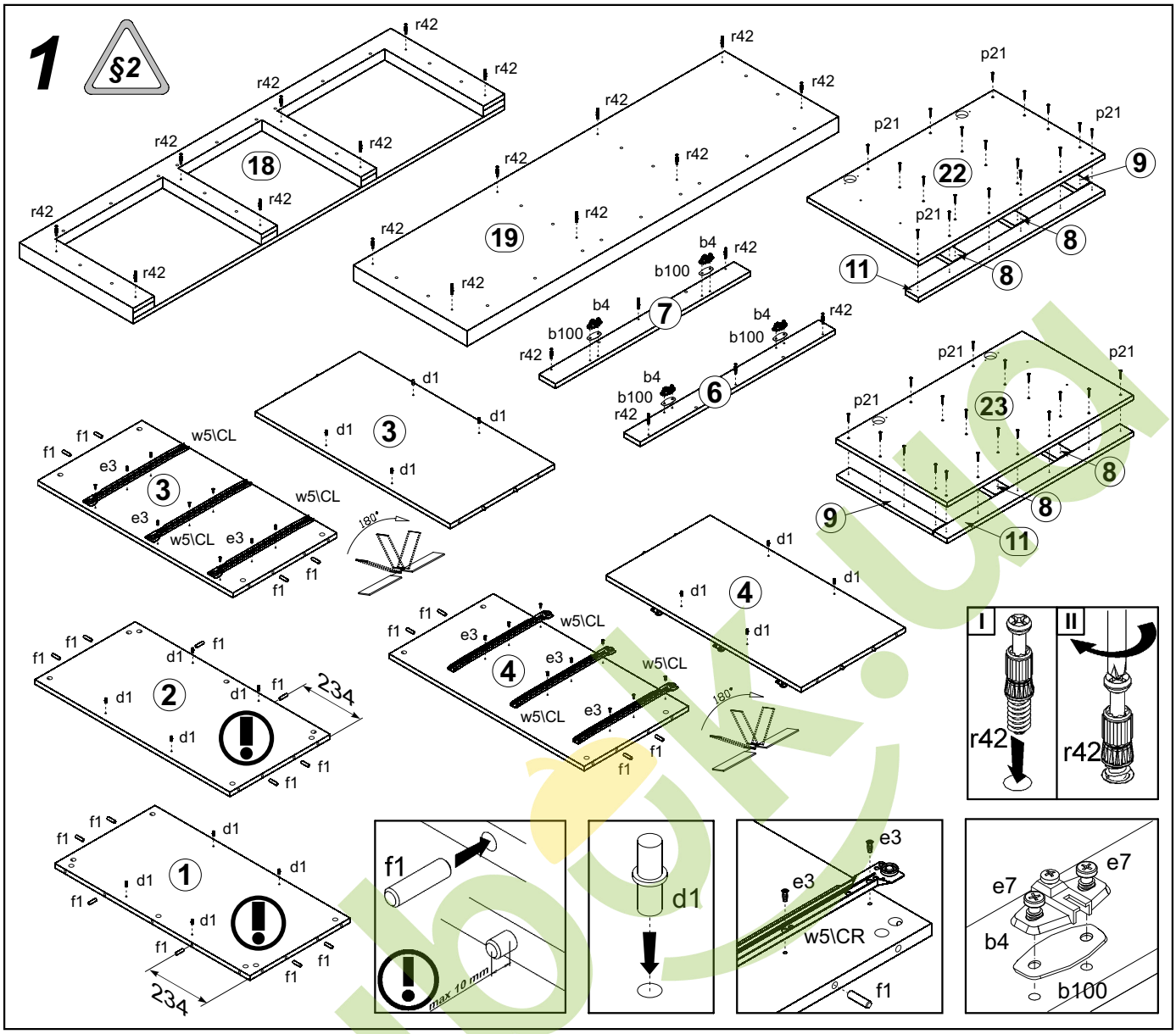

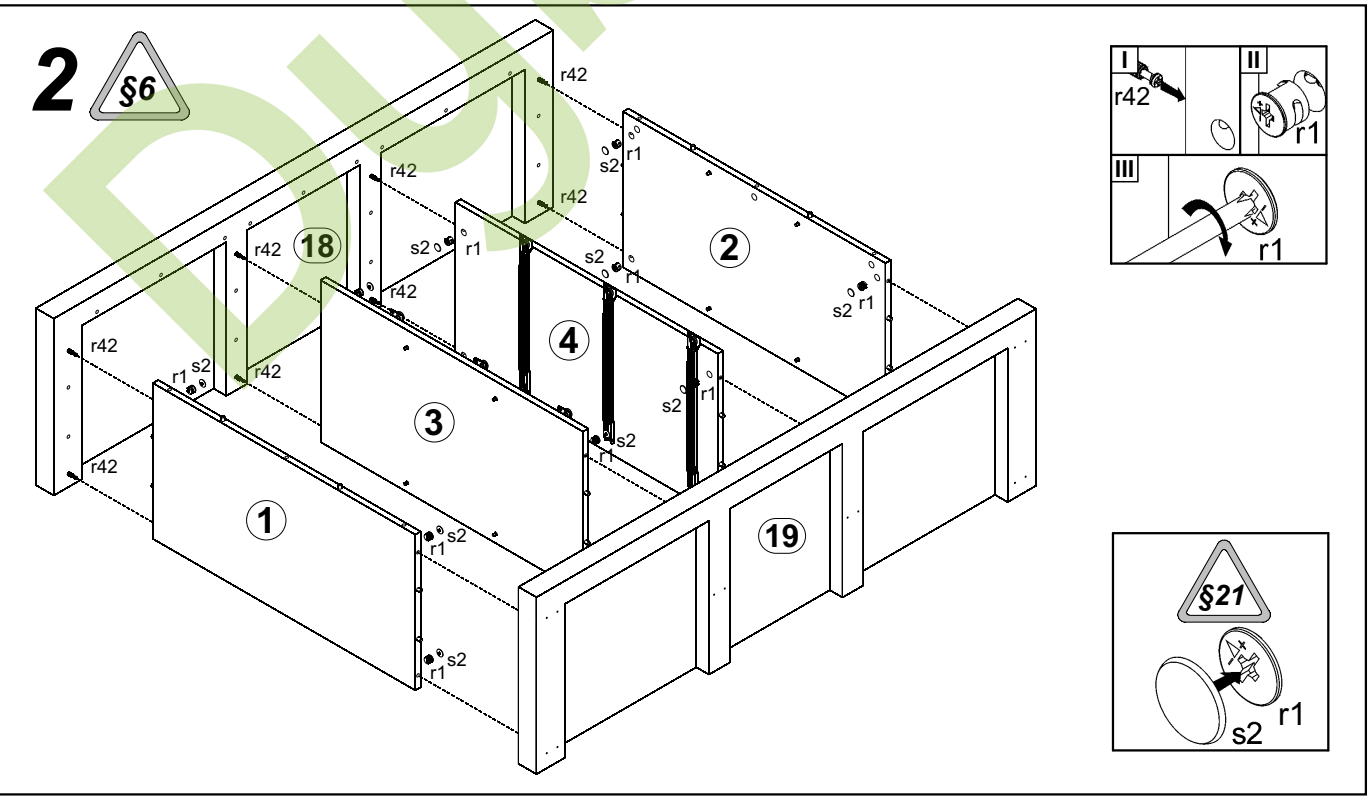

Dubok.ua

Комод_2D3S

3

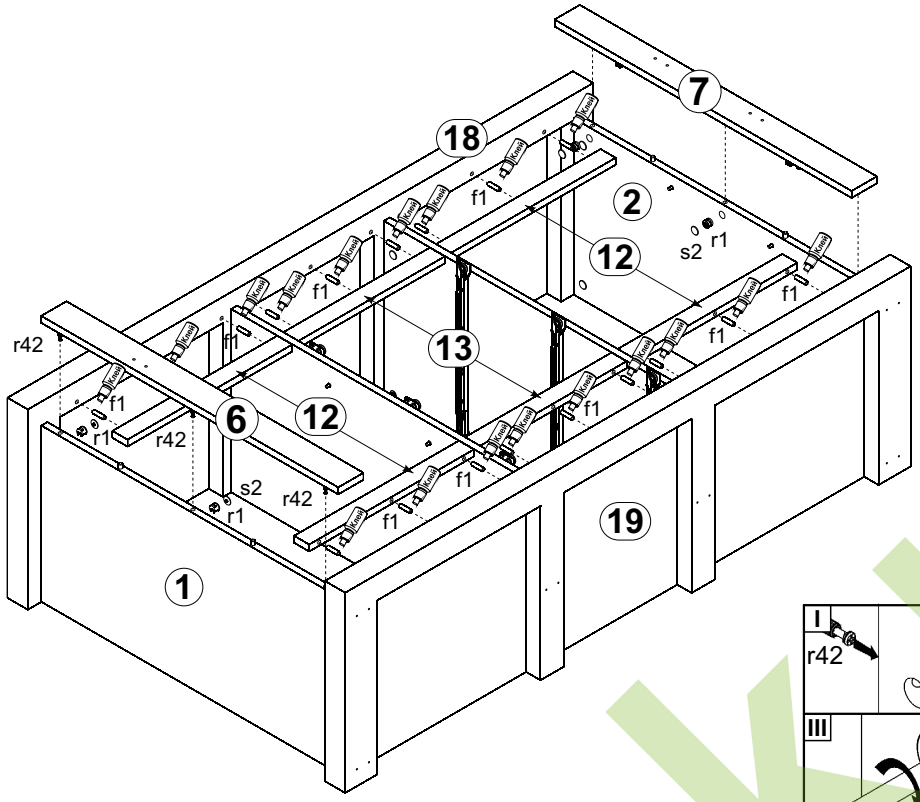
7
18
2
12
13
6
12
19
1
f1
r42
r1
s2

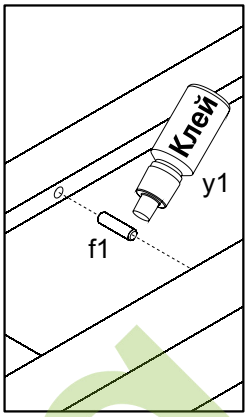
Клей
y1
f1

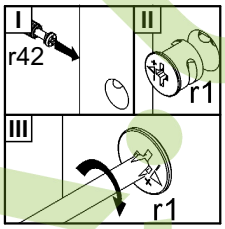
I
II
III
r42
r1
r1

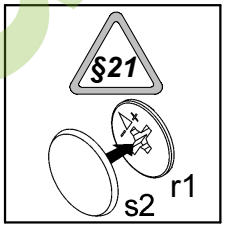
§21
r1
s2

4

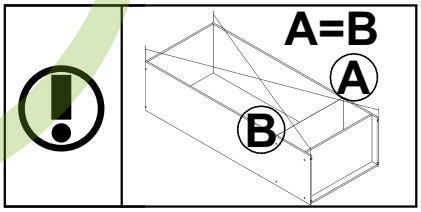
A=B
A
B

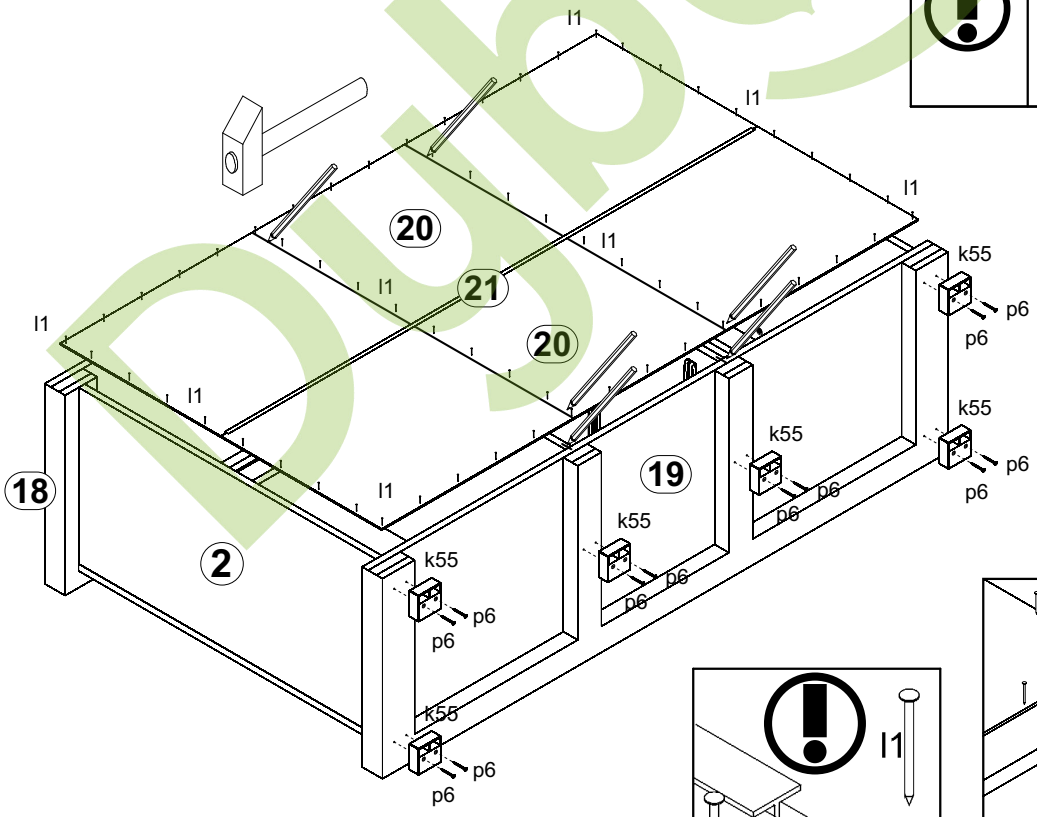
l1
20
21
18
2
19
k55
p6

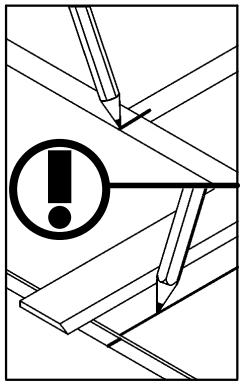

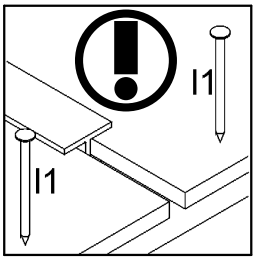
l1
l1

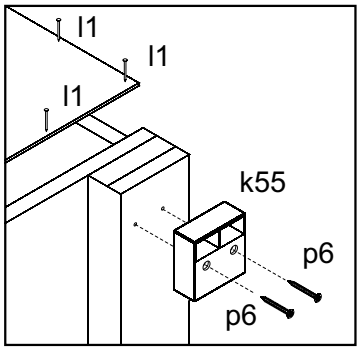
l1
l1
l1
k55
p6

Dubok.ua

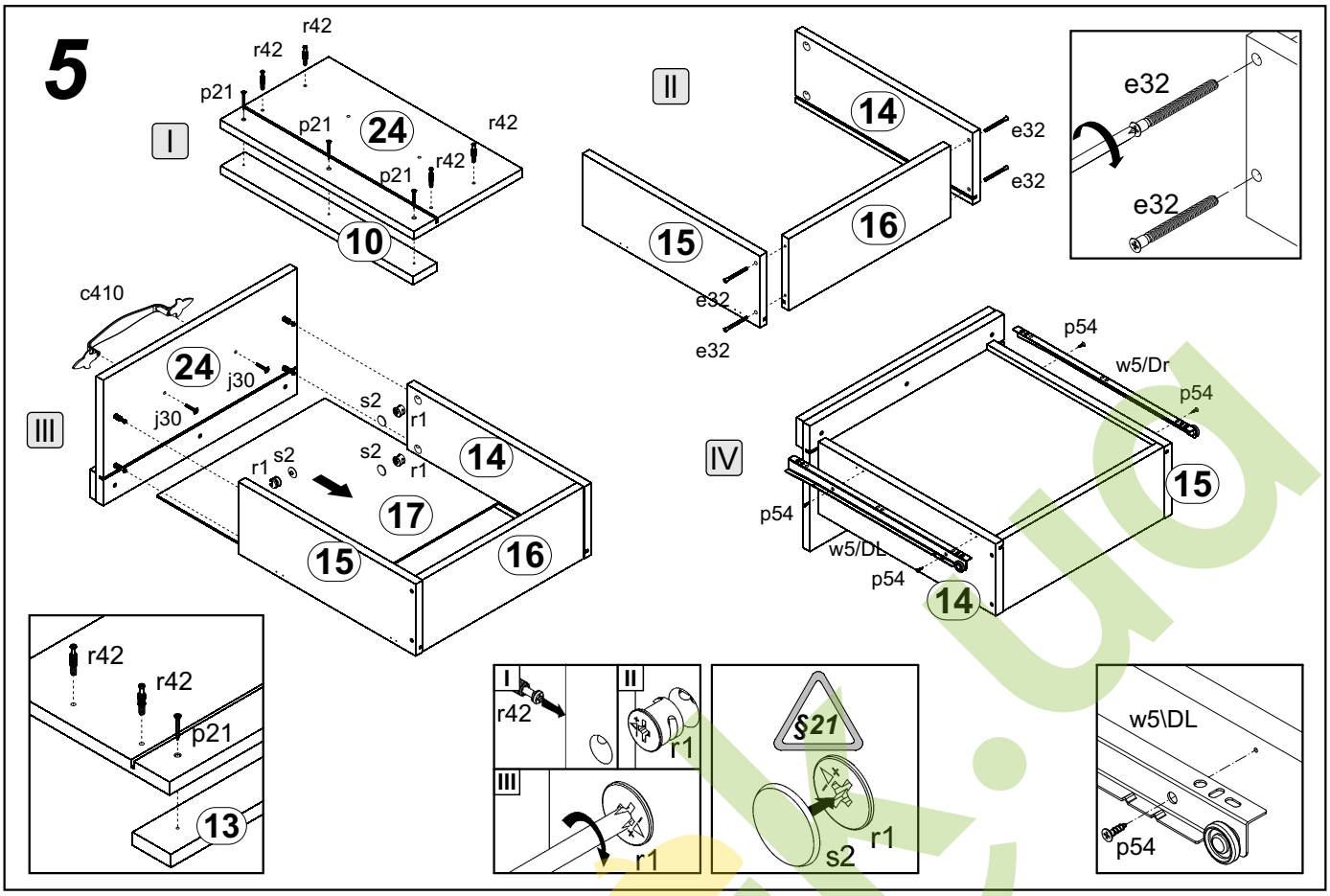
5
I
r42
r42
p21
p21
24
r42
p21
r42
10
II
14
e32
e32
15
16
e32
e32
e32
e32
III
c410
24
j30
j30
s2
r1
s2
r1
r1
s2
14
17
15
16
IV
p54
w5/Dr
p54
15
p54
w5/DL
p54
14
r42
r42
p21
13
I
II
r42
r1
III
r1
§21
s2
r1
w5\DL
p54

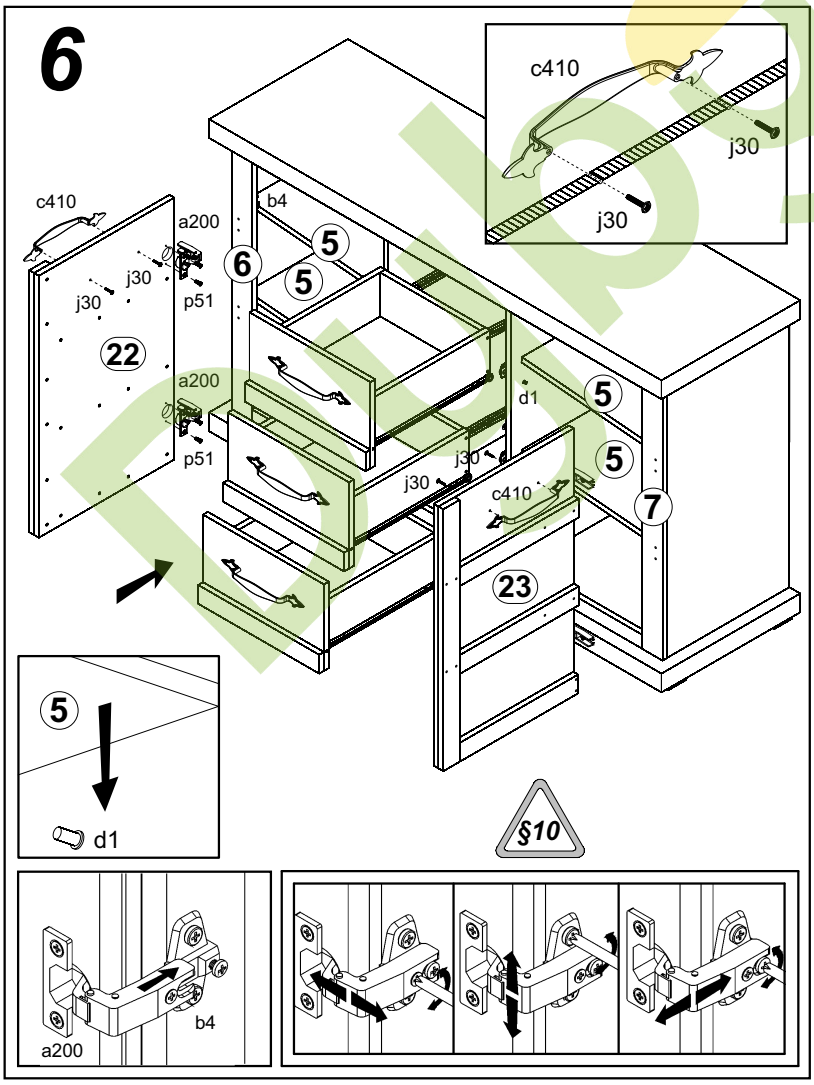
6
c410
j30
j30
c410
a200
b4
5
6
5
j30
p51
22
a200
d1
5
p51
j30
j30
c410
5
7
23
5
d1
§10
a200
b4

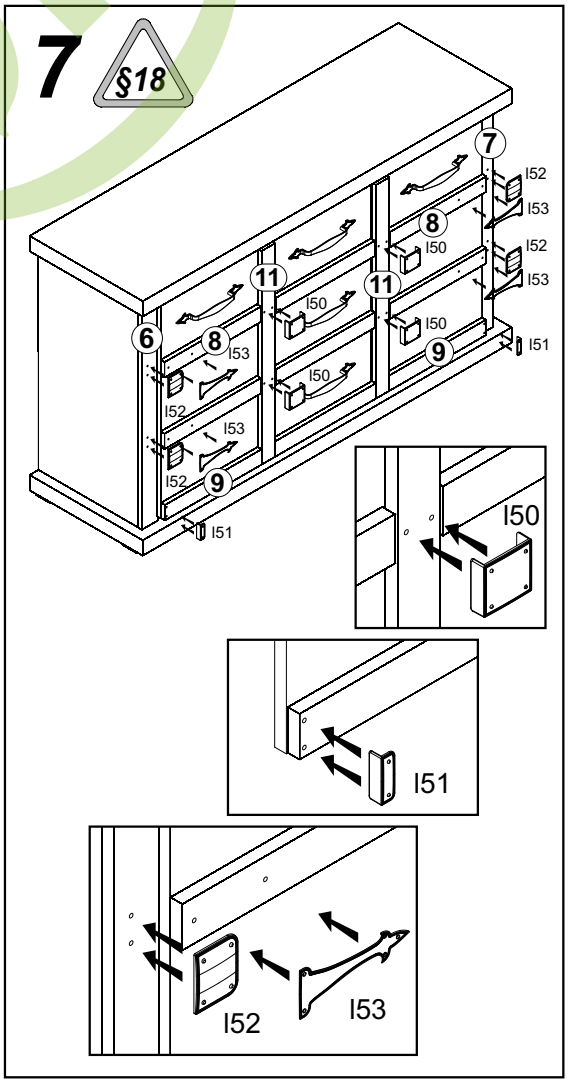
7
§18
7
l52
l53
8
l50
l52
l53
11
11
l50
l50
6
8
l53
l50
9
l51
l52
l53
l52
9
l51
l50
l51
l52
l53

Комод_**2D3S**