UA

ПОРЯДОК МОНТАЖУ

1. Вибрати з пакета потрібні елементи (їх розміри вказані в таблиці інструкції).
2. У в ідповідні отвори елементів ***1*** і ***1a*** вставити втулки ***s33***.
3. Використовуючи болти ***r98***, шайби ***o6*** і гайки ***j10***, приєднати елемент ***1*** до елементів ***2***, попередньо встановивши дерев'яні рейки ***3*** в елемент ***1***.
4. Встановити дерев'яні рейки ***3*** в елемент ***1a*** і приєднати елемент ***1a*** до елементів ***2***.
5. Затягнути різьбові з'єднання.
6. У торці елементів ***1***, ***1a*** та ніжок ***4*** вставити заглушки ***s29***.
7. До елементів ***2*** прикрутити металеві ніжки ***4***, використовуючи болти ***r98***, шайби ***o6*** і гайки ***j10***.

RU

ОЧЕРЕДНОСТЬ МОНТАЖА

1. Выбрать из пакета нужные элементы (размеры элементов указаны в таблице инструкции).
2. В соответствующие отверстия элементов ***1*** и ***1a*** вставить пластиковые втулки ***s33***.
3. Используя болты ***r98***, шайбы ***o6*** и гайки ***j10***, прикрутить элемент ***1*** к элементам ***2***, предварительно установив деревянные рейки ***3*** в элемент ***1***.
4. Установить деревянные рейки ***3*** в элемент ***1a*** и прикрутить элемент ***1a*** к элементам ***2***.
5. Затянуть резьбовые соединения.
6. В торцы элементов ***1***, ***1a*** и ножек ***4*** вставить заглушки ***s29***.
7. К элементам ***2*** прикрутить металлические ножки ***4***, используя болты ***r98***, шайбы ***o6*** и гайки ***j10***.

Фурнітура | Фурнитура

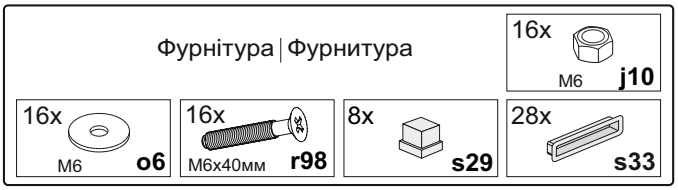

ІНСТРУКЦІЯ МОНТАЖУ

ПІДСТАВКА під ортопедичний матрац (ламель) - 90

ИНСТРУКЦИЯ МОНТАЖА

ПОДСТАВКА под ортопедический матрац (ламель) - 90

ГАБАРИТНІ РОЗМІРИ:
ширина 89,5 см
довжина 199 см
висота 29 см

ГАБАРИТНЫЕ РАЗМЕРЫ:
ширина 89,5 см
длина 199 см
высота 29 см

УВАГА !!!

Шановний Клієнте!

У разі виявлення в комплектації пакета відсутності будь-якого елемента або наявності браку **обов'язково!!! -** ***етикетку-ярлик*** з даного пакета і ***інструкцію монтажу*** з відміткою **номера** такого елемента повернути продавцю.

При відсутності ***етикетки-ярлика*** рекламація не приймається!

ВНИМАНИЕ !!!

Уважаемый Клиент!

В случае обнаружения в комплектации пакета отсутствия какого-либо элемента или наличия брака **обязательно!!! -** ***этикетку-ярлык*** с данного пакета и ***инструкцию монтажа*** с пометкой **номера** такого элемента вернуть продавцу.

При отсутствии ***этикетки-***

Виробник:
ТзОВ "ГЕРБОР-ХОЛДІНГ"
Україна, м. Володимир-Волинський

Производитель:
ТОО "ГЕРБОР-ХОЛДИНГ"
Украина, г. Владимир-Волынский

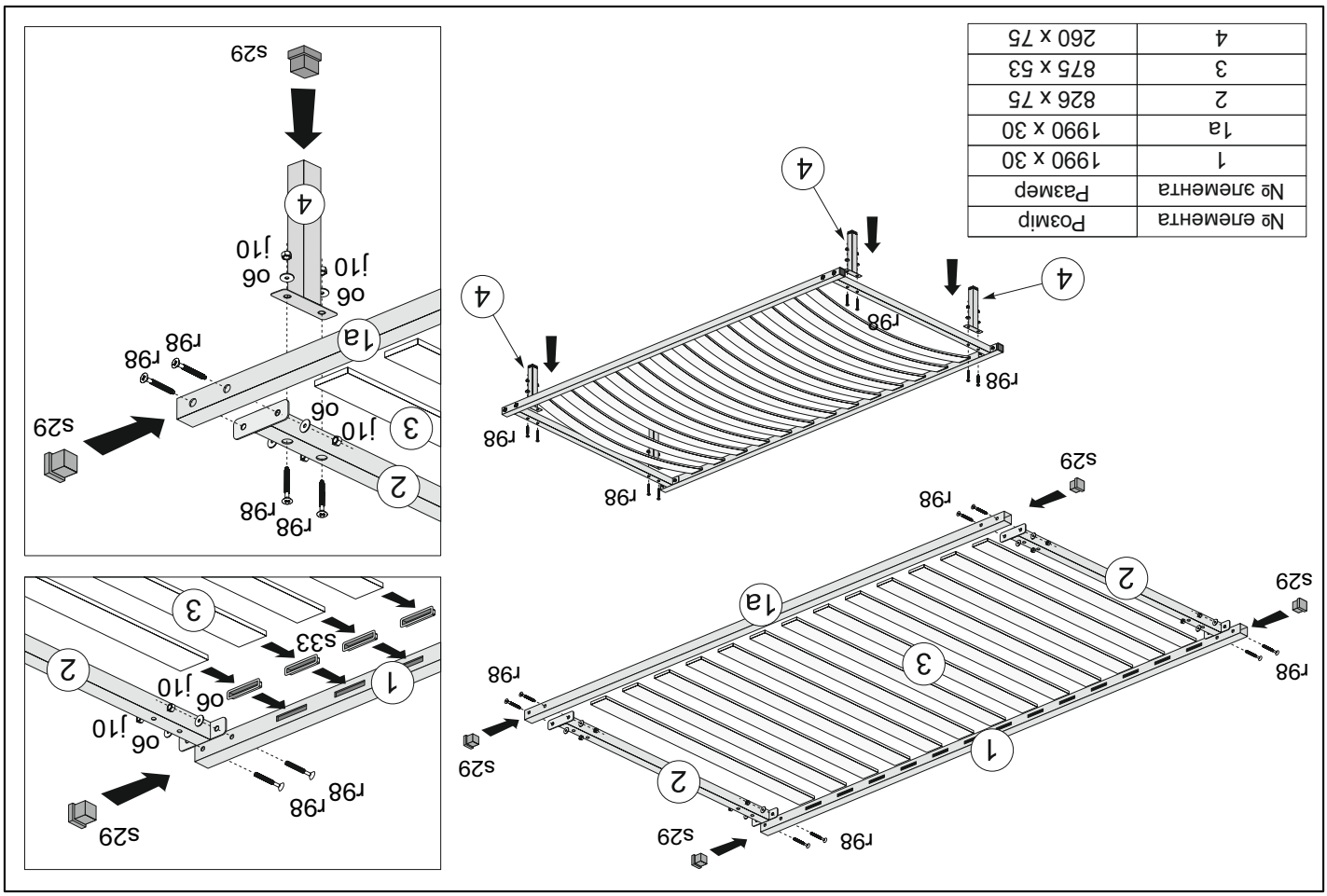

№ елемента	Розмір
№ элемента	Размер
1	1990 x 30
1a	1990 x 30
2	826 x 75
3	875 x 53
4	260 x 75