Наутилус

Інструкція по збірці виробу

1. Встановити (поз.5) на (поз.А,Б,В) за допомогою (поз.2).
2. Встановити (поз.1) в (поз.А,Б,В) за допомогою (поз.2).
3. З'єднати (поз.А) с (поз. Д) за допомогою (поз.4).
4. З'єднати (поз.В) с (поз.Д) за допомогою (поз.4).
5. З'єднати (поз.Г) с (поз.А,В) за допомогою (поз. 4,3).
7. З'єднати (поз.Б) с (поз.Г) за допомогою (поз.4).
8. З'єднати (поз.М) с (поз.В,Б) за допомогою (поз. 4).
9. З'єднати (поз.З) с (поз.А,Б) за допомогою (поз. 4).
10. З'єднати (поз.Ж) с (поз.З,А,Б) за допомогою (поз.4).
11.З'єднати (поз.И) с (поз.З) за допомогою (поз.4).
12.З'єднати (поз.К,Л) с (поз.Б) за допомогою (поз. 4).
13.Встановити (поз.5) на (поз.Е) за допомогою (поз.2).
14.Зібрати і встановити ящики .

Инструкция по сборке изделия

1. Установить (поз.5) на (поз.А,Б,В) при помощи (поз.2).
2. Установить (поз.1) в (поз.А,Б,В) при помощи (поз.2).
3. Соединить (поз.А) с (поз. Д) при помощи (поз. 4).
4. Соединить (поз.В) с (поз.Д) при помощи (поз. 4).
5. Соединить (поз.Г) с (поз.А,В) при помощи (поз. 4,3).
7. Соединить (поз.Б) с (поз.Г) при помощи (поз. 4).
8. Соединить (поз.М) с (поз.В,Б) при помощи (поз.4).
9. Соединить (поз.З) с (поз.А,Б) при помощи (поз. 4).
10. Соединить (поз.Ж) с (поз.З,А,Б) при помощи (поз.4).
11.Соединить (поз.И) с (поз.З) при помощи (поз. 4).
12.Соединить (поз.К,Л) с (поз.Б,И) при помощи (поз.4).
13.Установить (поз.5) на (поз.Е) при помощи (поз.2).
14.Собрать и установить ящики .

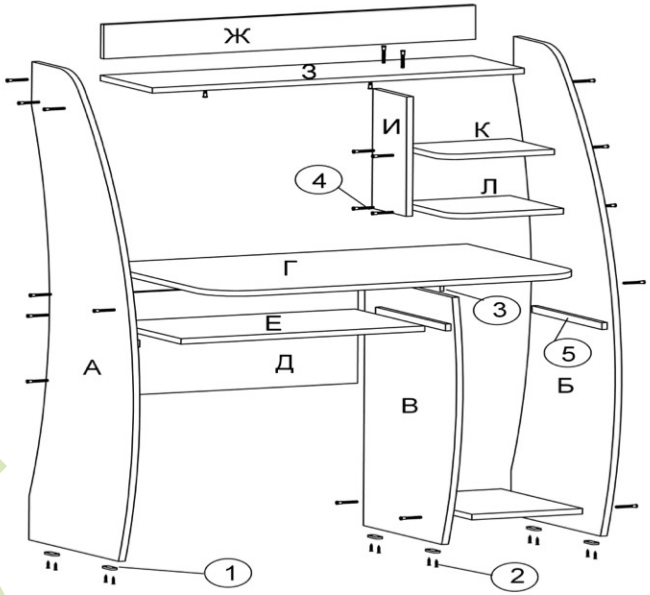

Мал.2.1
Рис.2.1

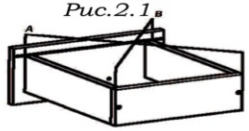

Мал.2.2
Рис.2.2

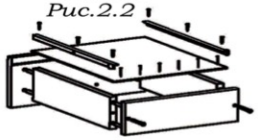

Збірка скриньки
1. У фасад встановити шканты за допомогою молотка і клею.
2. Приєднати **боковини** ящика до фасаду за допомогою клею.
3. Приєднати задню стінку до боковин за допомогою конфірматів.
4. Прибити Дно ящика до боковин і задній стінці за допомогою цвяхів, витримавши діагональ (рис. 2.1).
5.Встановити направляючі на висувний ящик за допомогою шурупів .
6. Встановити ручку на фасад за допомогою гвинтів.
7. Встановити на фасад і боковину скриньки пластиковий куточок за допомогою шурупів 3,5х16.
8. При монтажі задніх стінок і денець висувних ящиків потрібно витримати однакову діагональ (А=В), як показано на рис.2.1.

Сборка ящика
1. В фасад установить шканты при помощи молотка и клея.
2. Присоединить боковины ящика к фасаду при помощи клея.
3. Присоединить заднюю стенку к боковинам при помощи конфирматов.
4. Дно ящика прибить к боковинам и задней стенке при помощи гвоздей, выдержав диагональ (рис. 2.1).
5.Установить направляющие на выдвижной ящик при помощи шурупов .
6. Установить на фасад ручку при помощи винтов.
7. Установить на фасад и боковину ящика уголок пластиковый при помощи шурупов 3,5х16.
8. При монтаже задних стенок и донышек выдвижных ящиков нужно выдержать одинаковую диагональ (А=В), как показано на рис.2.1.

Перелік частин та їх розміри

поз.	Найменування	кількість
А	боковина ліва	1400х520=1
Б	боковина права	1400х520=1
В	боковина середня	730х460=1
Г	кришка столу	900х600=1
Д	царга	616х300=1
Е	полиця під клавіатуру	590х350=1
Ж	царга	900х100=1
З	полиця	900х260=1
И	перегородка	350х170=1
К	полиця	268х220=1
Л	полиця	268х268=1
М	полиця	268х406=1

Перечень частеи и их размеры

поз.	наименование	кол-во
А	боковина левая	1400х520=1
Б	боковина правая	1400х520=1
В	боковина средняя	730х460=1
Г	крышка стола	900х600=1
Д	царга	616х300=1
Е	полка под клавиатуру	590х350=1
Ж	царга	900х100=1
З	полка	900х260=1
И	перегородка	350х170=1
К	полка	268х220=1
Л	полка	268х268=1
М	полка	268х406=1

Список фурнитуры

№	наименование	кол-во
1	ножка	6
2	шуруп 3,5х16	32
3	шкант	6
4	конфирмат	32
5	направляющая	2
6	гвозди	-
7	ручка	1
8	шайба под винт	2
9	уголок пласт.	2
10	шуруп 3,0х15	8

Список фурнітури

№	Найменування	кількість
1	ніжка	6
2	шуруп 3,5х16	32
3	шкант	6
4	конфірмат	32
5	напрямна	2
6	цвяхи	-
7	ручка	1
8	шайба під гвинт	2
9	куточок пласт.	2
10	шуруп 3,0х15	8

Ящик

Найменування	кількість
бок ящика	334х100=2
з.с. ящіка	242х100=1
фасад	140х262=1
дно ящика	240х355=1

Ящик

Найменування	кількість
бок ящика	334х100=2
з.с. ящика	242х100=1
фасад	140х262=1
дно ящика	240х355=1

Изготовитель имеет право на конструктивные изменения

ГАРАНТИЙНЫЙ ТАЛОН

Изготовитель гарантирует соответствие ГОСТа 16371-93

Условия гарантии

Претензии принимаются конечным продавцом (поставщиком).
Гарантийные работы производятся только при предъявлении гарантийного талона.
Гарантийный срок эксплуатации изделия для детских и общественных помещений-
18 месяцев, бытовых - 24 месяца от даты продажи.

Дата продажи "....."....20...г.

Производитель ООО "Ровер-Ресурс"
Украина, 69124 г.Запорожье
ул. Испытателей 5

Dubok.ua