Инструкция по сборке мебели

Кухня «Шарлотта»

30ВКЗ

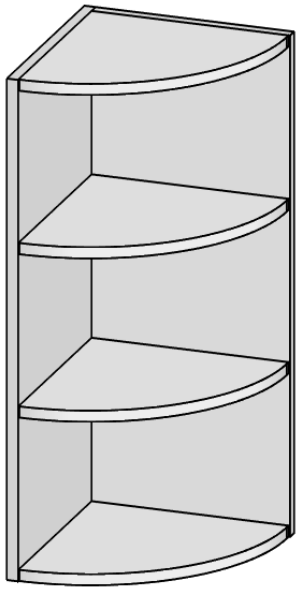

Производитель: ООО «СОКМЕ»
Украина (80040) Львовская область
Сокальский р-н, пгт. Жвирка
ул. Леси Украинки, 32
тел: (03257) 7-43-23, 7-43-30

Dubok.ua

Инструкция по сборке
Кухня «Шарлотта» **30ВКЗ**

		30ВКЗ
№ элемента	Деталь	Размер, мм.
1	панель	718х283 – 1 шт.
2	полка	281х287 – 4 шт.
3	боковина	718х305 – 1 шт.

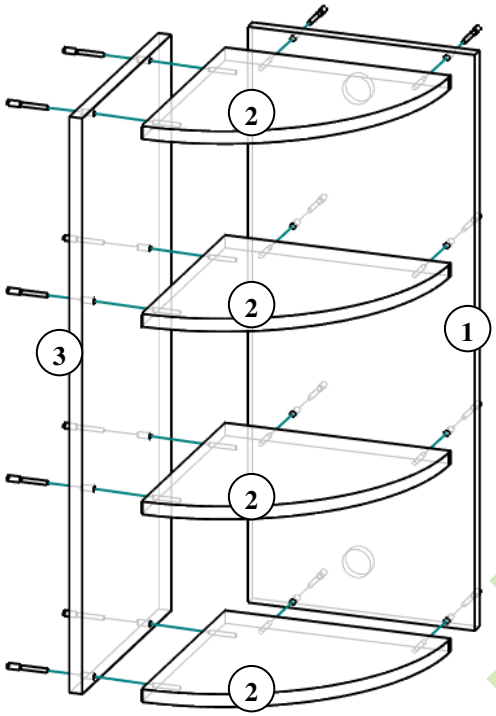

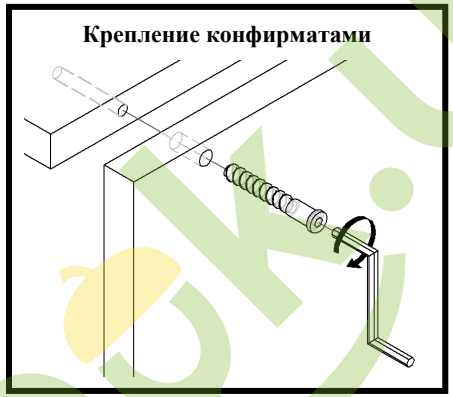

1шт. **Навес регулируемый центральный**	**1 шт.** **Дюбель с крючком**
2шт. **стяжной болт**	**18 шт.** **Конфирмат 7х50**
2 шт. **Шуруп 5х13**	

Выбрать из пачек нужные элементы (размеры элементов указаны в таблице). Сложить тумбу согласно рисунку (учитывая нумерацию в таблице) и скрепить конфирматами **7х50,** используя при этом специальный **ключ Z**. Навес регулируемый центральный вставить в отверстие Ø35мм в верхней части панели **1** и закрепить **шурупами 5х13**. В стенке, на которую будет установлена тумба, сделать отверстие Ø8 мм под **дюбель с крючком**, предварительно сделав необходимые замеры. **Стяжной болт** используется для соединения рядом стоящих тумб. Для этого в незаметных местах (например, над полкой) необходимо засверлить отверстия Ø8мм в боковинах на одном уровне.

Список используемых инструментов: молоток металлический, молоток резиновый, отвертка, рулетка, карандаш, ключ для конфирматов, электродрель, сверло Ø8мм.

Примечание: производитель оставляет за собой право проводить изменения параметров изделий без предупреждения.

Dubok.ua