Ивона

Інструкція по збірці виробу

1. Встановити (поз.2) на (поз.Н,О) за допомогою (поз.12).
2. З'єднати (поз.П) з (поз.Н) за допомогою (поз.6).
3. З'єднати (поз.П) з (поз.О) за допомогою (поз.6).
4. З'єднати (поз.Ц) з (поз.П) за допомогою (поз.1).
5. З'єднати (поз.С) з (поз.О,Ц) за допомогою (поз.6).
6. З'єднати (поз.У) з (поз.Ц,О) за допомогою (поз.6).
7. З'єднати (поз.М) з (поз.О,Н) за допомогою (поз.1).
8. Прибити (поз.Ф) до (поз.М,Н,О) за допомогою (поз.10).
9. Прибити (поз.Х) до (поз.П,Ц,С,О) за допомогою (поз.10).
10. Встановити (поз.4) на (поз.Т) за допомогою (поз.12).
11. Встановити (поз.14) на (поз.Т) за допомогою гвинтів.
12. З'єднати (поз.Т) з (поз.О,Ц) за допомогою (поз.12).
13 Встановити (поз.Р) на (поз.Ц,О) за допомогою (поз.16).
14. Зібрати та встановити ящики.
15. З'єднати (поз.Б) з (поз.В) за допомогою (поз.6).
16. З'єднати (поз.А) з (поз.В) за допомогою (поз.6).
17. З'єднати (поз.Г) з (поз.В) за допомогою (поз.6).
18. Забити (поз.3) на (поз.Ц,О,В) за допомогою молотка.
19. Прибити (поз.Е) до (поз.А,Б,В,) за допомогою (поз.10).
20. Встановити (поз.4) на (поз.Д) за допомогою (поз.12).
21. Встановити (поз.14) на (поз.Д) за допомогою гвинтів.
22. З'єднати (поз.Д) з (поз.В) за допомогою (поз.12).
23. Встановити (поз.5) на (поз.Б) за допомогою (поз.12).
24. З'єднати (поз.Ж) з (поз.Л,И) за допомогою (поз.6).
25. З'єднати (поз.К) з (поз.Л,И) за допомогою (поз.9).
26. Встановити (поз.3) на (поз.Л) за допомогою (поз.13,7).
27. Встановити (поз.8) на (поз.И) за допомогою (поз.13).

Инструкция по сборке изделия

1. Установить (поз.2) на (поз.Н,О) при помощи (поз.12).
2. Соединить (поз.П) с (поз.Н) при помощи (поз.6).
3. Соединить (поз.П) с (поз.О) при помощи (поз.6).
4. Соединить (поз.Ц) с (поз.П) при помощи (поз.1).
5. Соединить (поз.С) с (поз.О,Ц) при помощи (поз.6).
6. Соединить (поз.У) с (поз.Ц,О) при помощи (поз.6).
7. Соединить (поз.М) с (поз.О,Н) при помощи (поз.1).
8. Прибить (поз.Ф) к (поз.М,Н,О) при помощи (поз.10).
9. Прибить (поз.Х) к (поз.П,Ц,С,О) при помощи (поз.10).
10. Установить (поз.4) на (поз.Т) при помощи (поз.12).
11. Установить (поз.14) на (поз.Т) при помощи винтов.
12. Соединить (поз.Т) с (поз.О,Ц) при помощи (поз.12).
13 Установить (поз.Р) на (поз.Ц,О) при помощи (поз.16).
14. Собрать и установить ящики.
15. Соединить (поз.Б) с (поз.В) при помощи (поз.6).
16. Соединить (поз.А) с (поз.В) при помощи (поз.6).
17. Соединить (поз.Г) с (поз.В) при помощи (поз.6).
18. Забить (поз.3) на (поз.Ц,О,В) при помощи молотка.
19. Прибить (поз.Е) к (поз.А,Б,В,) при помощи (поз.10).
20. Установить (поз.4) на (поз.Д) при помощи (поз.12).
21. Установить (поз.14) на (поз.Д) при помощи винтов.
22. Соединить (поз.Д) с (поз.В) при помощи (поз.12).
23. Установить (поз.5) на (поз.Б) при помощи (поз.12).
24. Соединить (поз.Ж) с (поз.Л,И) при помощи (поз.6).
25. Соединить (поз.К) с (поз.Л,И) при помощи (поз.9).
26. Установить (поз.3) на (поз.Л) при помощи (поз.13,7).
27. Установить (поз.8) на (поз.И) при помощи (поз.13).

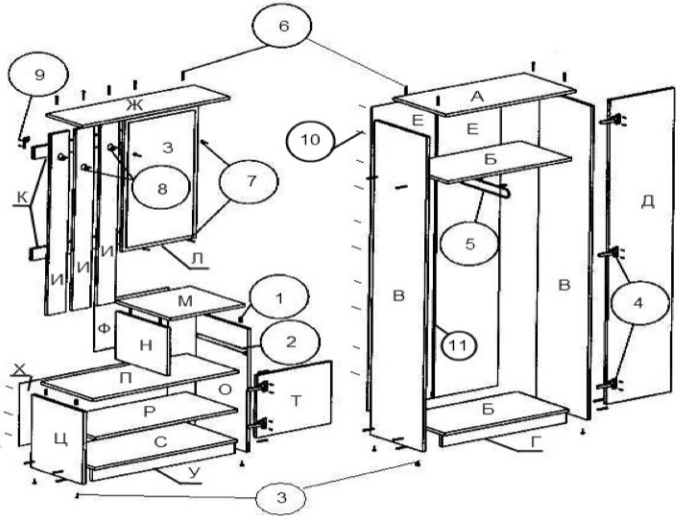

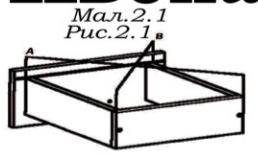

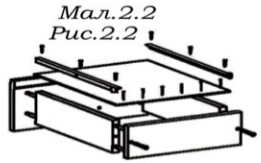

Перелік частин та їх розміри

поз.	Найменування	кількість
А	крышка	700x360=1
Б	полка/дно	668x360=2
В	боковина	1900x360=2
Г	цоколь	668x70=1
Д	двери	1846x346=2
Е	з.с. ДВП	1846x346=2
Ж	полка	800x250=1
З	зеркало	800x350=1
И	планка вешалки	1150x100=3
К	планка задняя	800x70=2
Л	щит под зеркало	850x400=1
М	крышка	402x380=1
Н	боковина	284x360=1
О	боковина правая	730x360=1
П	крышка средняя	784x360=1
Р	полка	768x350=1
С	дно	768x360=1
Т	двери	374x396=2
У	цоколь	768x70=1
Ф	з.с. ДВП	300x396=1
Х	з.с. ДВП	376x796=1
Ц	боковина левая	430x360=1

Перечень частеи и их размеры

поз.	наименование	кол-во
А	крышка	700x360=1
Б	полка/дно	668x360=2
В	боковина	1900x360=2
Г	цоколь	668x70=1
Д	двери	1846x346=2
Е	з.с. ДВП	1846x346=2
Ж	полка	800x250=1
З	зеркало	800x350=1
И	планка вешалки	1150x100=3
К	планка задняя	800x70=2
Л	щит под зеркало	850x400=1
М	крышка	402x380=1
Н	боковина	284x360=1
О	боковина правая	730x360=1
П	крышка средняя	784x360=1
Р	полка	768x350=1
С	дно	768x360=1
Т	двери	374x396=2
У	цоколь	768x70=1
Ф	з.с. ДВП	300x396=1
Х	з.с. ДВП	376x796=1
Ц	боковина левая	430x360=1

Список фурнитуры

№	наименование	кол-во
1	шкант	10
2	направляющие	1
3	ножка	8
4	петля	10
5	микролифт	1
6	конфирмат	31
7	зеркалодержатель	6
8	крючок мебельный	3
9	шуруп 3,5x30	18
10	гвозди	-
11	профиль соед.1,8м/п	1
12	шуруп 3,5x16	62
13	шуруп 3,0x15	10
14	ручка	5
15	шайба под винт	10
16	полкодержатель	4
17	уголок пласт	2

Список фурнітури

№	Найменування	кількість
1	шкант	10
2	направляючі	1
3	ніжка	8
4	петля	10
5	мікролифт	1
6	конфірмат	31
7	дзеркалотримач	6
8	гачок меблевий	3
9	шуруп 3,5x30	18
10	цвяхи	-
11	профіль з'єдн.1,8м/п	1
12	шуруп 3,5x16	62
13	шуруп 3,0x15	10
14	ручка	5
15	шайба під гвинт	10
16	полкотримач	4
17	куток пласт	2

Збірка ящика

1. У фасад встановити шканти за допомогою молотка та клею.
2. Приєднати боковини ящика до фасаду за допомогою клею.
3. Приєднати задню стінку ящика до боковин за допомогою конфірматів.
4. Дно ящика прибити до боковини ящика та задньої стінки ящика за допомогою цвяхів, витримавши діагональ (мал. 2.1)
5. Встановити направляючі на висувний ящик за допомогою шурупів.
6. Встановити на фасад ручку за допомогою винтів.
7. При монтажі задніх стінок та донець висувних ящиків потрібно витримати однакову діагональ (А=В), як показано на мал.2.1.

Сборка ящика

1. В фасад установить шканты при помощи молотка и клея.
2. Присоединить боковины ящика к фасаду при помощи клея.
3. Присоединить заднюю стенку к боковинам при помощи конфирматов.
4. Дно ящика прибить к боковинам и задней стенке при помощи гвоздей, выдержав диагональ (рис. 2.1).
5.Установить направляющие на выдвижной ящик при помощи шурупов .
6. Установить на фасад ручку при помощи винтов.
7. При монтаже задних стенок и донышек выдвижных ящиков нужно выдержать одинаковую диагональ (А=В), как показано на рис.2.1.

Ящик

Найменування	кількість
бок ящика	334x100=2
з.с. ящика	342x100=1
фасад	146x396=1
дно ящика	340x355=1

Ящик

Найменування	кількість
бок ящика	334x100=2
з.с. ящика	342x100=1
фасад	146x396=1
дно ящика	340x355=1

Изготовитель имеет право на конструктивные изменения

ГАРАНТИЙНЫЙ ТАЛОН

Изготовитель гарантирует соответствие ГОСТа 16371-93

Условия гарантии

Претензии принимаются конечным продавцом (поставщиком).
Гарантийные работы производятся только при предъявлении гарантийного талона.
Гарантийный срок эксплуатации изделия для детских и общественных помещений-
18 месяцев, бытовых - 24 месяца от даты продажи.

Дата продажи "....."....20...г.

Производитель ООО "Ровер-Ресурс"
Украина, 69124 г.Запорожье
ул. Испытателей 5