Завіс Петля	Планка під завіс Планка под петлю	Шуруп під завіс Шуруп под петлю	Кілок Колышек	Конфірмат Конфирмат
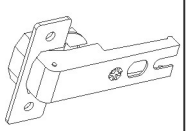	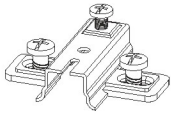			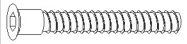
Цвях Гвоздь	Ручка Ручка	Заслінка Заглушка	Саморіз Саморез	Саморіз для ручки Саморез для ручки
	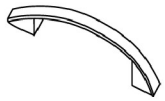			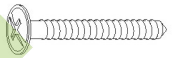
Ексцентрик Эксцентрик	Дюбель ексцентрика Дюбель эксцентрика	Полкотримач Полкодержатель	Ключ для конфірмата Ключ для конфирмата	
	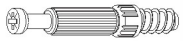	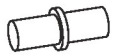	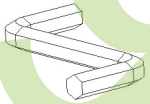	

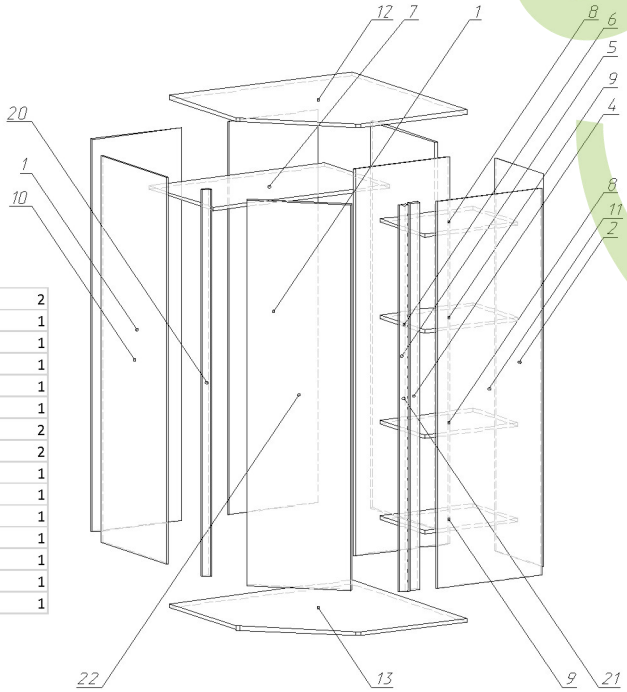

1	задня стінка	2100	474	2
2	задня стінка	2100	405	1
4	планка під завіси	2068	50	1
5	стійка	2068	493	1
6	панель задня	2068	543	1
7	полка	923	543	1
8	полка	493	377	2
9	полка вставна	493	377	2
10	боковина ліва	2068	547	1
11	боковина права	2068	547	1
12	верхня кришка	960	960	1
13	низ	960	960	1
20	планка накладна	2068	50,3	1
21	планка накладна	2068	50,3	1
22	двері	2060	476	1

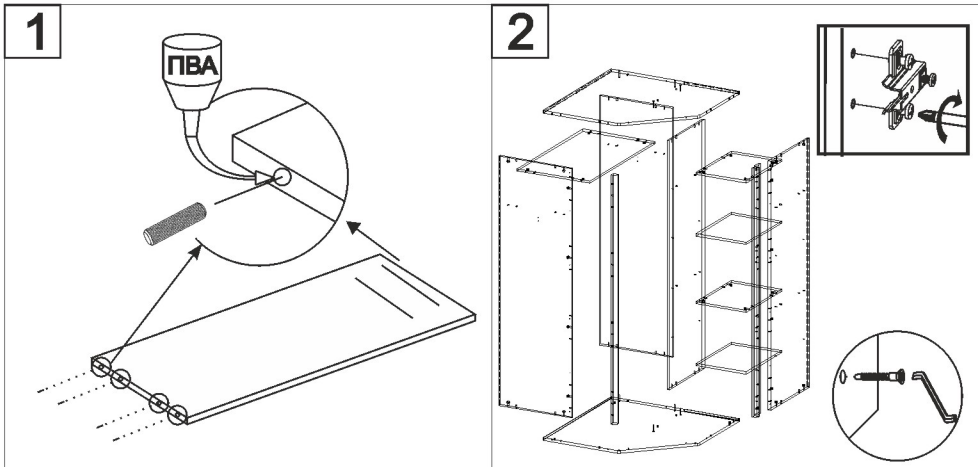

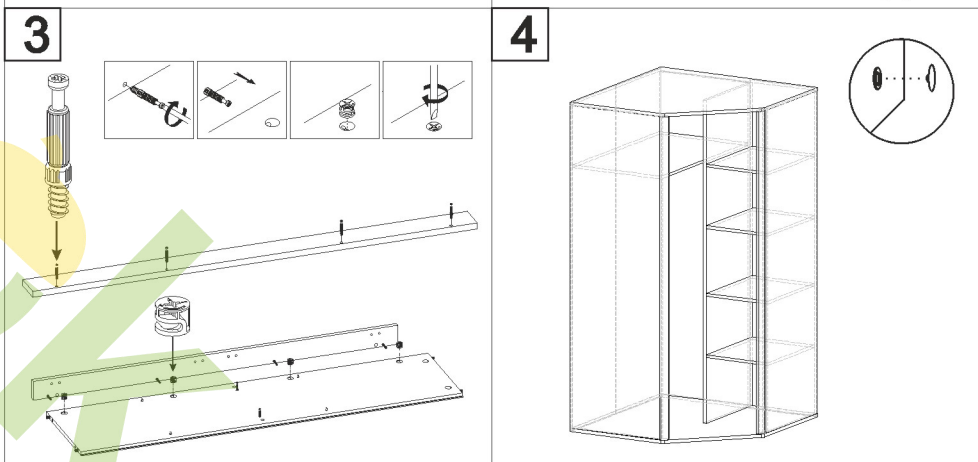

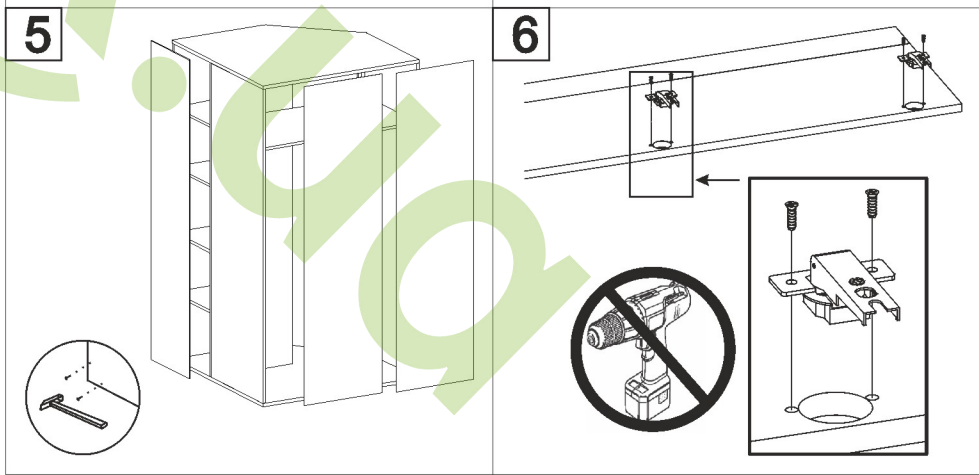

Dubok.ua

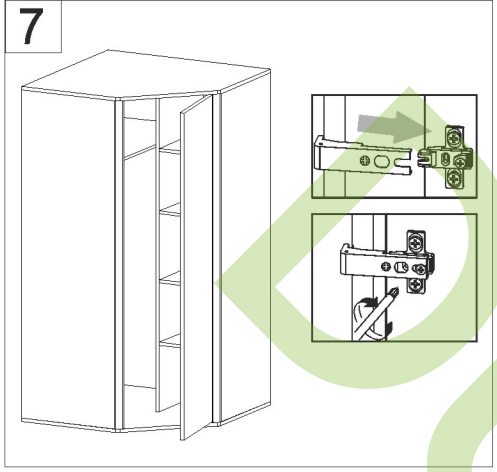

UA **Послідовність монтажу.**

1. Вибрати з пачок потрібні елементи (розміри та номерація елементів розміщені в специфікації та на кресленні).
2. В отвори діаметром 8 мм на торцях та боковинах вбити дерев'яні кілки, попередньо змазавши їх клеєм.

Увага!
Якщо виявиться, що який не будь з кілків виступає з отвору на довжину, більшу, ніж 10 мм, то належить його добити, замінити або вкоротити, тому що це може привести до ушкодження боковин під час збирання меблів.
Такі випадки не підлягають рекламації!

3. В нижні торці боковин вбити пластмасові ніжки.
4. Зкласти сегмент відповідно до схеми і зкрутити конфірматами. В місцях де конфірмат знаходиться на видимі поверхні закрити його пластмасовим ковпачком.
5. На задню стінку сегменту прибити лист ДВП, який входить в комплект (може складатися з декількох фрагментів).
6. Для наклеювання дзеркал, протріть поверхню, до якої буде наклеюватися дзеркало, від пилу та бруду. Зніміть з клеючої стрічки захисну плівку, прикладіть дзеркало до поверхні, притисніть і потримайте 2-3 хвилини.
7. Направляючі для розсувних дверей потрібно обрізати до потрібної довжини. Вирівняти на поверхні, до якої вона буде кріпитися, за допомогою дриля просвердлити отвори під шурупи, та закріпити на місці нерухомо.

- У випадку браку або пошкодження будь-якого елементу потрібно, зазначити його на інструкції монтажу та відіслати до пункту купівлі.
- Поверхню меблів потрібно чистити вологою тканиною або паперовим рушником.

RUS **Последовательность монтажа.**

1. Отобрать из пачек нужные элементы (размеры и номерация элементов указаны в спецификации и на чертеже).
2. В отверстия диаметром 8 мм на торцах и боковинах вбить деревяные колышки, предварительно смазав их клеем.

Внимание!
Если, в процессе зборки, какой нибудь из колышков выступает из отверстия более чем на 10 мм, то нужно его добить, заменить или укоротить, потому что это может привести к повреждению боковин во время зборки мебели.
Такие случаи не подлежат рекламации!

3. В нижний торец боковин вбить пластмасовые ножки.
4. Сложить сегменты в соответствии схеме и скрепить конфирматами. В местах где конфирмат находится на видимой поверхности закройте его пласмасовым колпачком
5. На заднюю стенку сегмента прибить лист ДВП, входящий в комплект (может состоять из нескольких фрагментов).
6. Для приклеевания зеркал, протрите поверхность, к которой будет приклееваться зеркало, от пыли и грязи. Снимите с клеещей ленты защитную плёнку, приложите зеркало к поверхности, прижмите и подержите 2-3 минуты.
7. Направляющие для роздвижных дверей нужно обрезать до нужной длинны. Вировняти на поверхности,к которой она будет крепиться, с помощью дрели просверлить отверстия под шурупы, и закрепить на месте неподвижно.

- В случае брака или повреждения каких нибудь элементов, обозначте его на схеме монтажа и отослать в пункт покупки.
- Поверхность мебели нужно чистить влажной тканью или бумажным полотенцем.

Bujbook.ua

MEBEL service UKRAINE

ТзОВ "Мебель-Сервіс"
80200, м.Радехів,Львівська обл.,
вул.Витківська, 44, **УКРАЇНА**

ООО "Мебель-Сервис"
80200, г.Радехов,Львовская обл.,
ул.Выткивска, 44, **УКРАИНА**

Меблі для спальні
«Токіо»
Шафа Кут

Мебель для спальни
«Токио»
Шкаф Угол

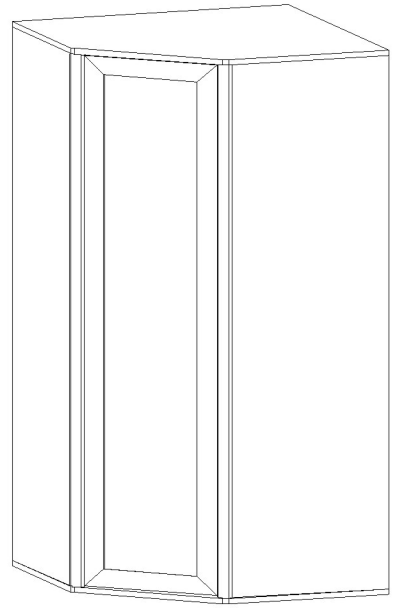

Розміри/Размеры:
Ширина/Ширина - 960
Глибина/Глубина - 960
Висота/Высота - 2135

UA **УВАГА!**
Вироби повинні зберігатися згідно ГОСТ 16371-93 при температурі не нижче +2 °С і при вологості - від 45% до 70%. Гарантійний термін експлуатації в громадських приміщеннях - 18 місяців, в побутових - 24 місяці.
Не рекомендується ставити меблі поблизу опалюючих пристроїв.
Чистку меблів проводити сухою мякою тканиною.

RUS **ВНИМАНИЕ!**
Изделия должны храниться по ГОСТ 16371-93 при температуре не ниже +2 °С и при влажности - от 45% до 70%. Гарантийный срок эксплуатации в общественных помещениях - 18 месяцев, в бытовых - 24 месяца.
Не рекомендуется ставить мебель вблизи отопительных приборов.
Чистку производить сухой мягкой тканью.