ЕЛЬПАСО / ЭЛЬПАССО

Полиця / Полка **150**

A	B	C		D
1	S314-313	1494	180	1/1
2	S314-403	1500	200	1/1

§1

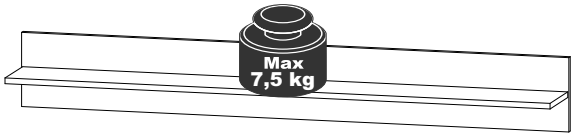

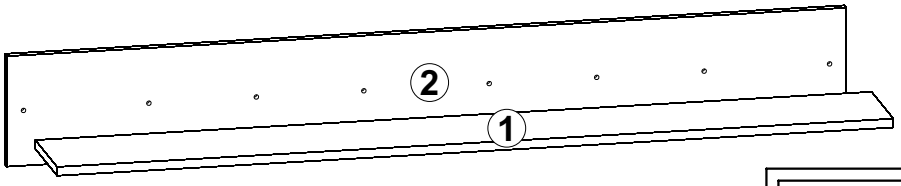

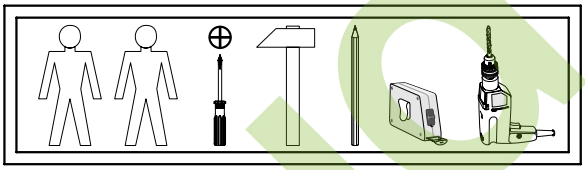

8x ϕ7x50 mm	e1	2x ϕ6,3x13 mm	e2	6x ϕ5x11 mm	e4	3x	g2	1x	z1

1 §6

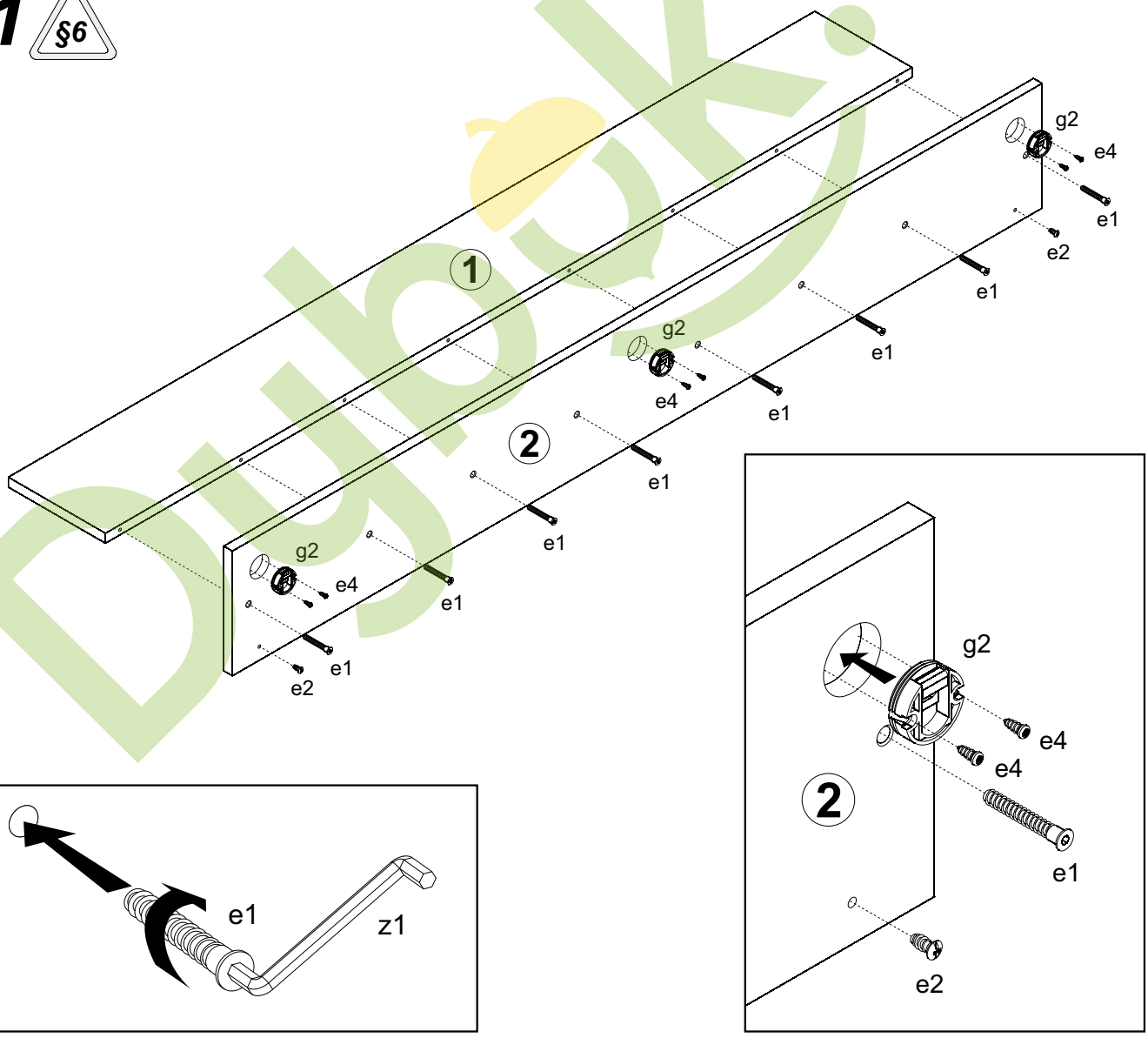

Dyjbok.ua

2 §4

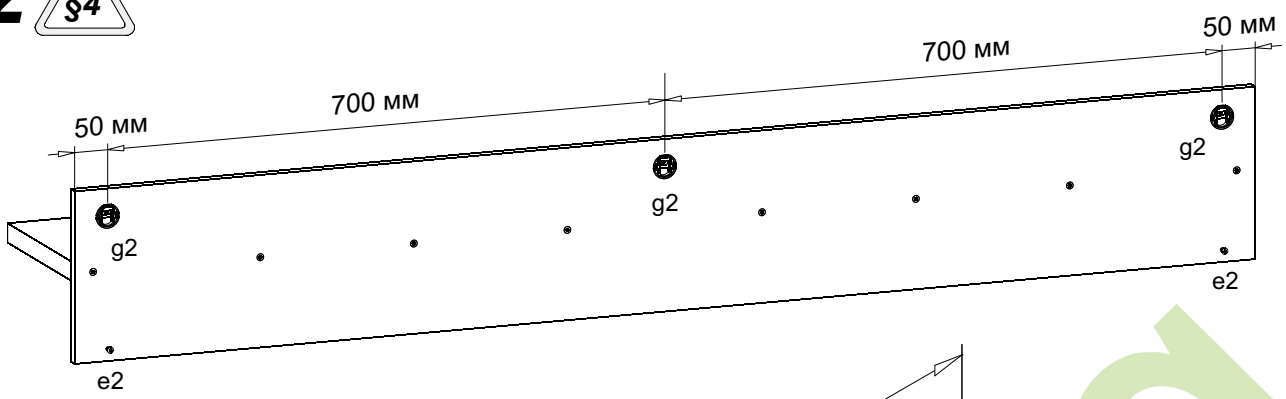

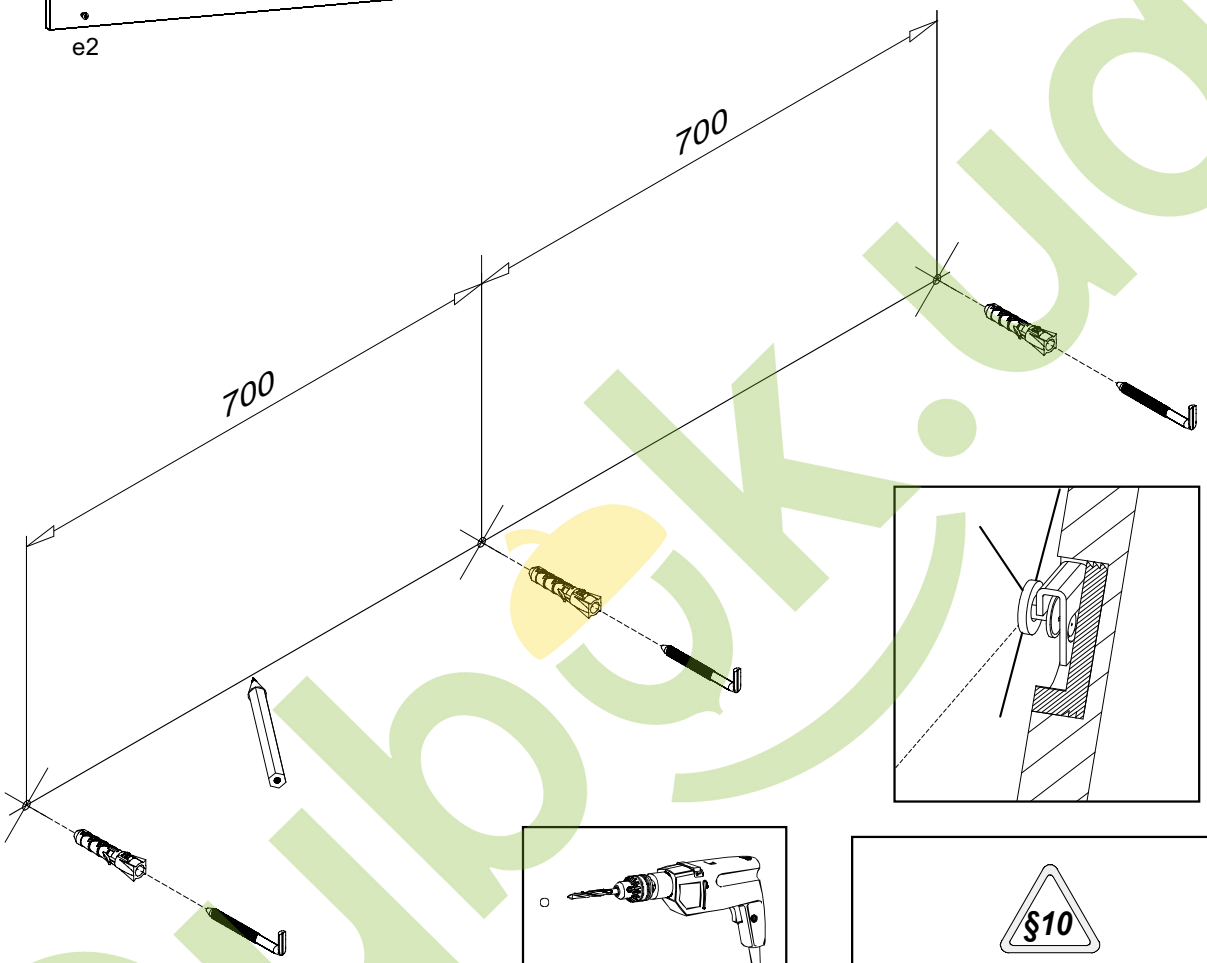

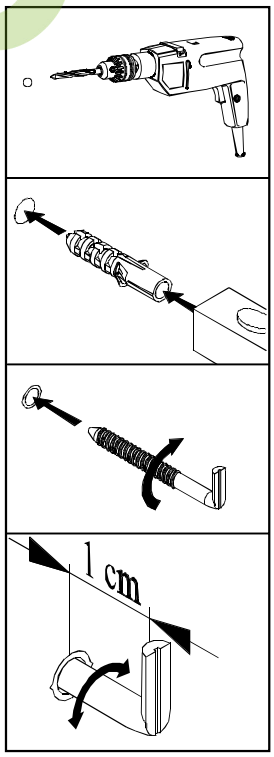

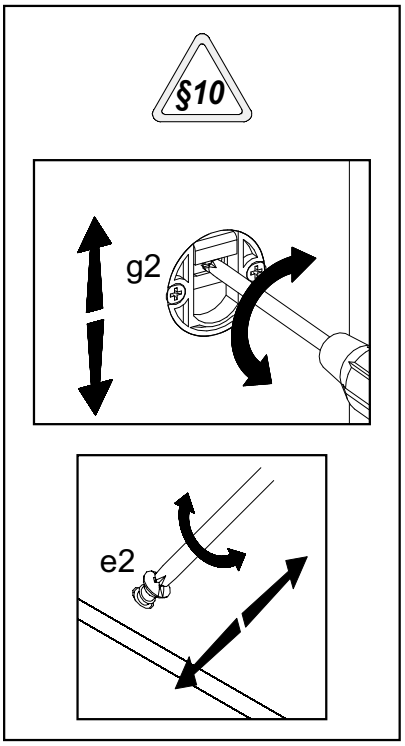

Dubok.ua