Схема сборки дивана Бридж

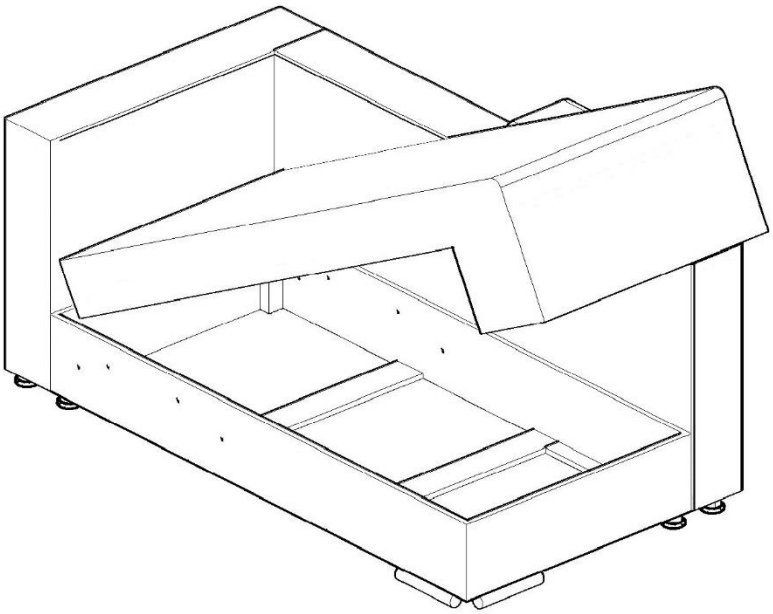

Прикрутить кушетку к угловой спинке болтами 8х75 – 2шт. (Рис. 1)

Рис. 1

Прикрутить поворотную часть дивана к прямой спинке болтами 8х75 – 4шт. (Рис.2 Рис.3)

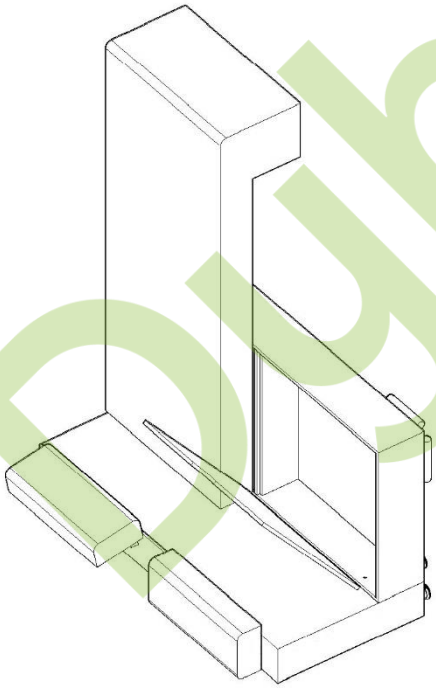

Рис. 2

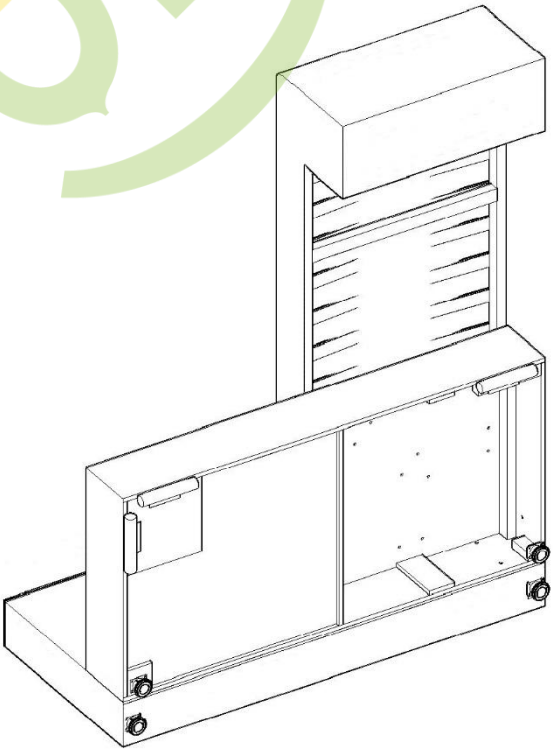

Рис. 3

Dyjbek.ua

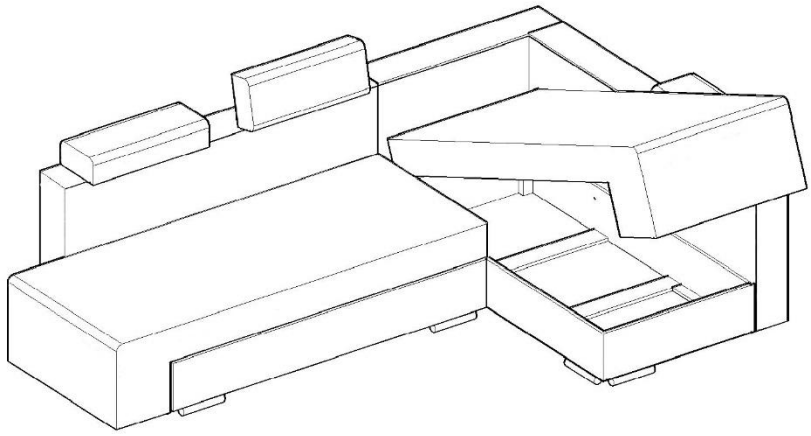

Соединить две части дивана болтами 8х75 – 2шт. со стороны кушетки (Рис. 4)

Рис. 4

Dyjbek.ua