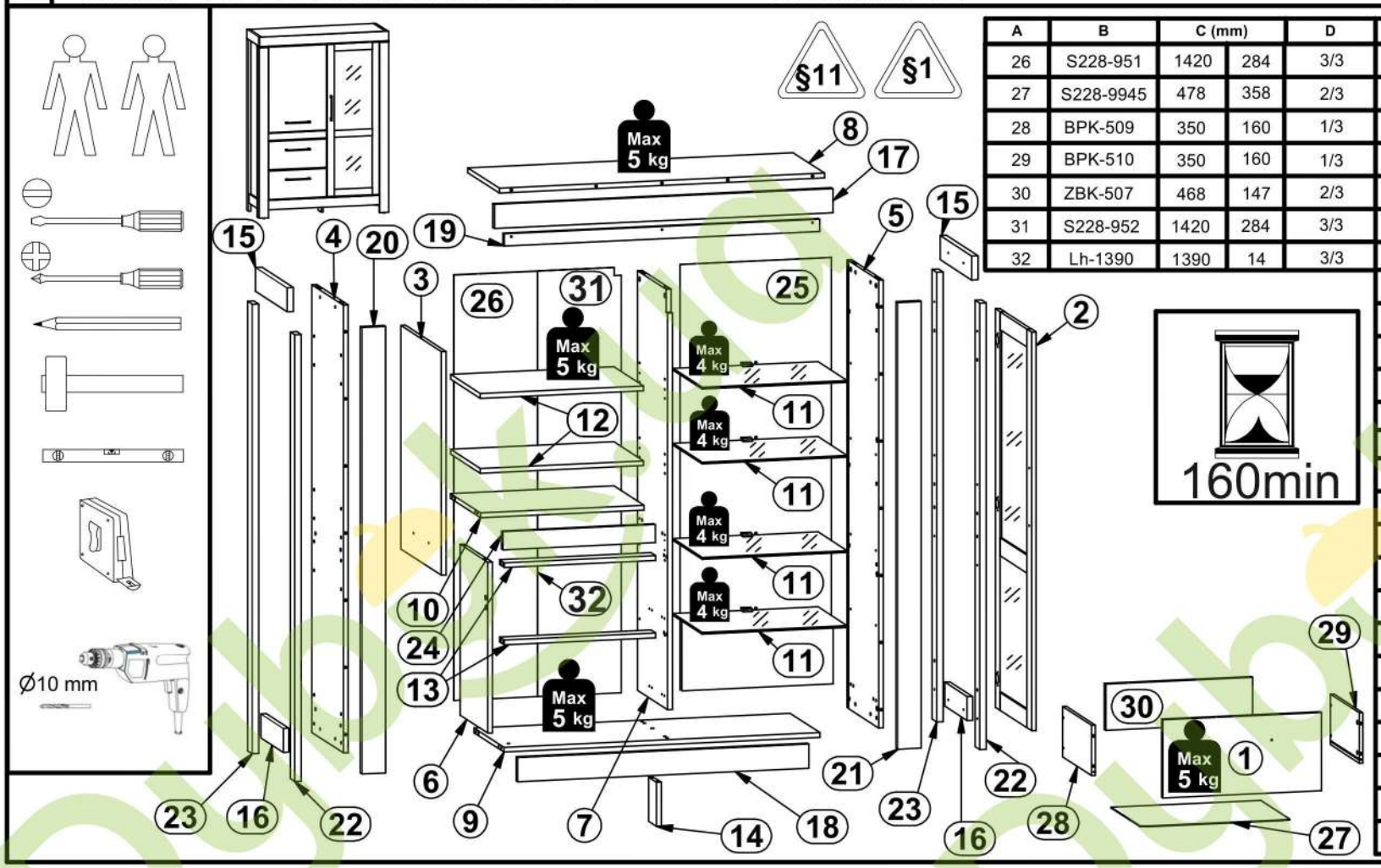


| A | B | C (mm) | | D |
|---|---|---|---|---|
| 26 | S228-951 | 1420 | 284 | 3/3 |
| 27 | S228-9945 | 478 | 358 | 2/3 |
| 28 | BPK-509 | 350 | 160 | 1/3 |
| 29 | BPK-510 | 350 | 160 | 1/3 |
| 30 | ZBK-507 | 468 | 147 | 2/3 |
| 31 | S228-952 | 1420 | 284 | 3/3 |
| 32 | Lh-1390 | 1390 | 14 | 3/3 |

| A | B | C (mm) | | D |
|---|---|---|---|---|
| 1 | S228-0003 | 514 | 248 | 3/3 |
| 2 | S228-004 | 1330 | 460 | 3/3 |
| 3 | S228-005 | 746 | 514 | 3/3 |
| 4 | S228-104 | 1494 | 401 | 2/3 |
| 5 | S228-105 | 1494 | 401 | 2/3 |
| 6 | S228-106 | 570 | 351 | 1/3 |
| 7 | S228-107 | 1400,5 | 381 | 1/3 |
| 8 | S228-202 | 1106 | 401 | 2/3 |
| 9 | S228-3305 | 1074 | 381 | 1/3 |
| 10 | S228-3306 | 556 | 381 | 1/3 |
| 11 | S228-307 | 495 | 371 | 1/3 |
| 12 | S228-308 | 555 | 376 | 1/3 |
| 13 | S228-402 | 515 | 60 | 3/3 |
| 14 | S228-531 | 147 | 100 | 2/3 |
| 15 | S228N-5506 | 401 | 80 | 2/3 |
| 16 | S228N-5508 | 285 | 80 | 2/3 |
| 17 | S228N-5510 | 1151 | 80 | 2/3 |
| 18 | S228N-5511 | 990 | 80 | 2/3 |
| 19 | S228N-5512 | 1072 | 60 | 3/3 |
| 20 | S228N-5513 | 1490 | 80 | 2/3 |
| 21 | S228N-5514 | 1490 | 80 | 2/3 |
| 22 | S228N-5515 | 1490 | 58 | 2/3 |
| 23 | S228N-5516 | 1500 | 58 | 2/3 |
| 24 | S228N-5517 | 517,5 | 60 | 2/3 |
| 25 | S228-903 | 1420 | 515 | 3/3 |

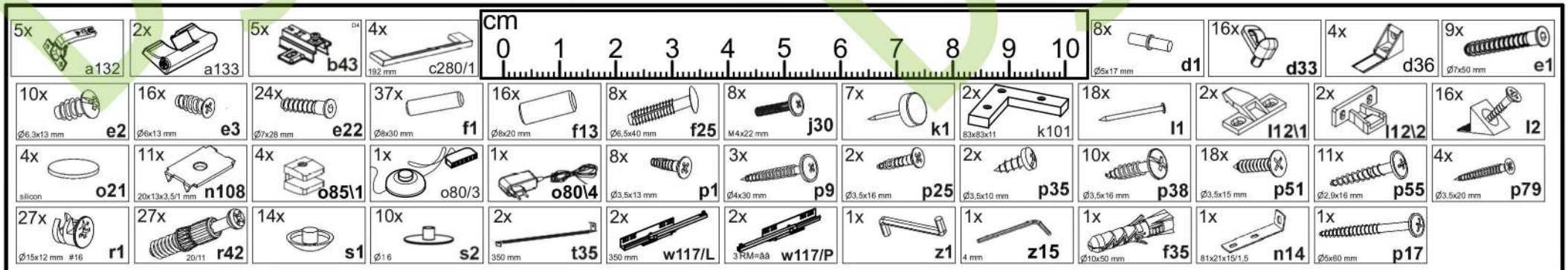

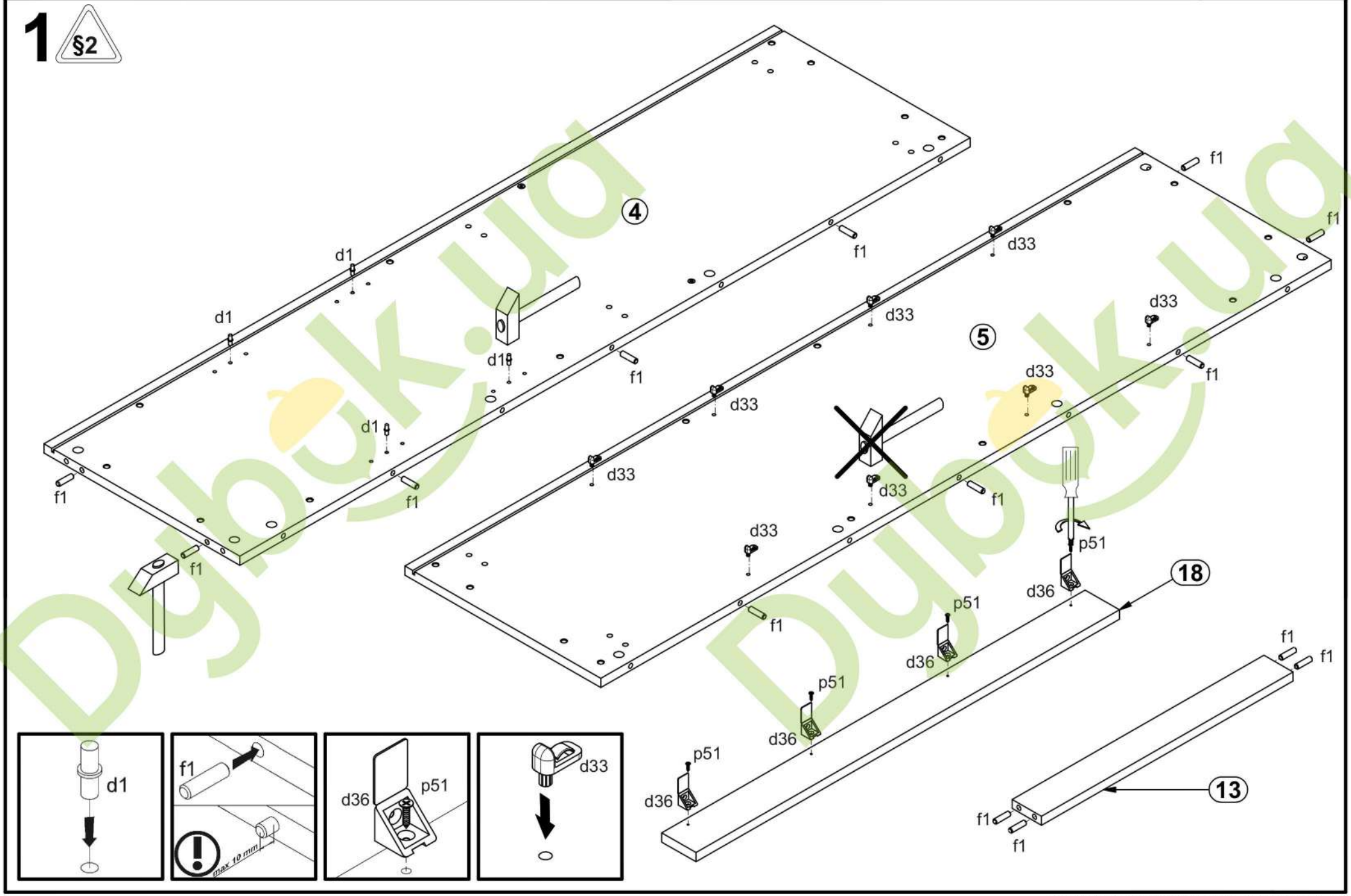
1
§2
4
5
18
13
d1
d1
d1
d1
f1
f1
f1
f1
f1
f1
f1
f1
f1
f1
f1
f1
d33
d33
d33
d33
d33
d33
d33
p51
p51
p51
p51
d36
d36
d36
d36
max 10 mm

Dubok.ua

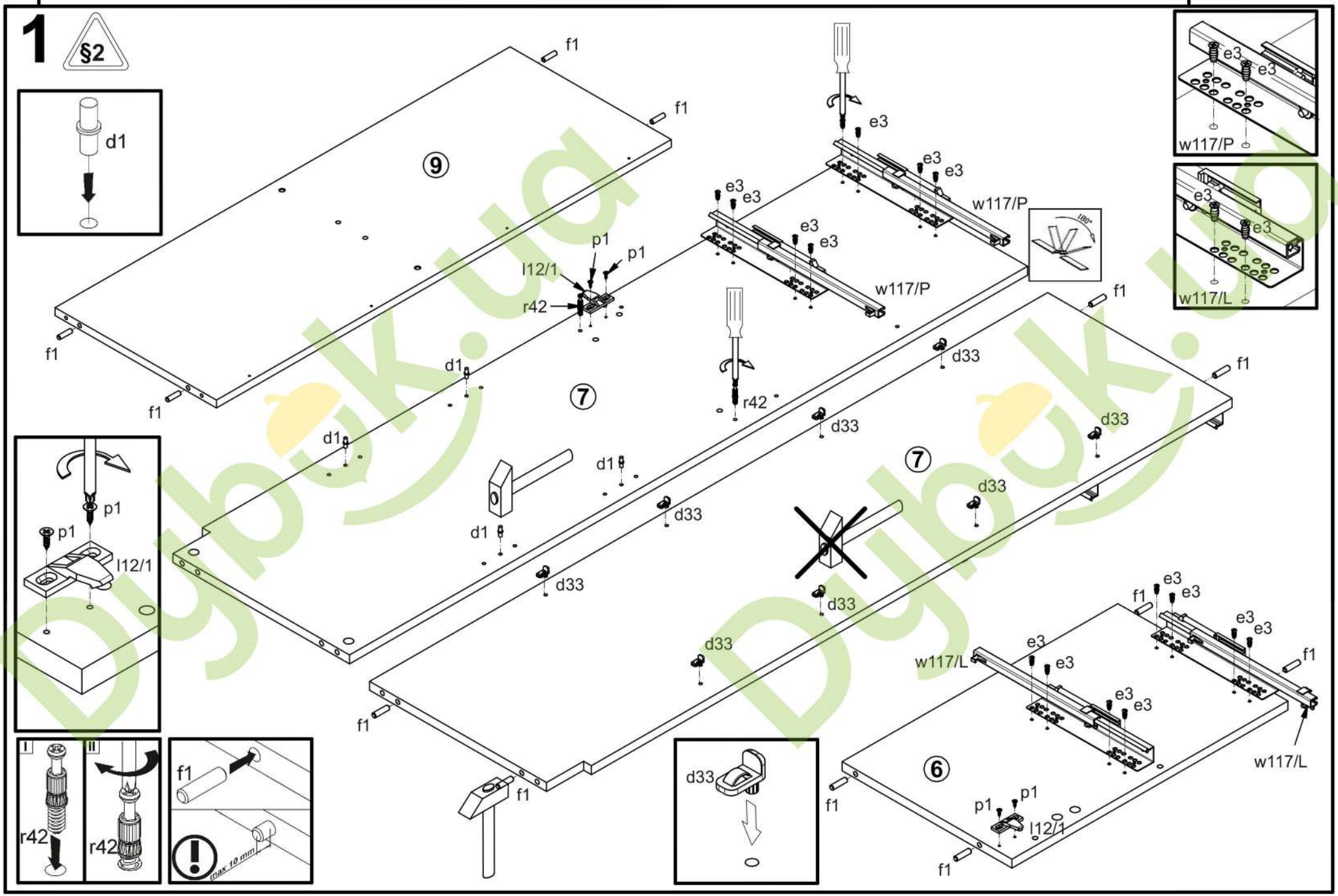


Dybok.ua

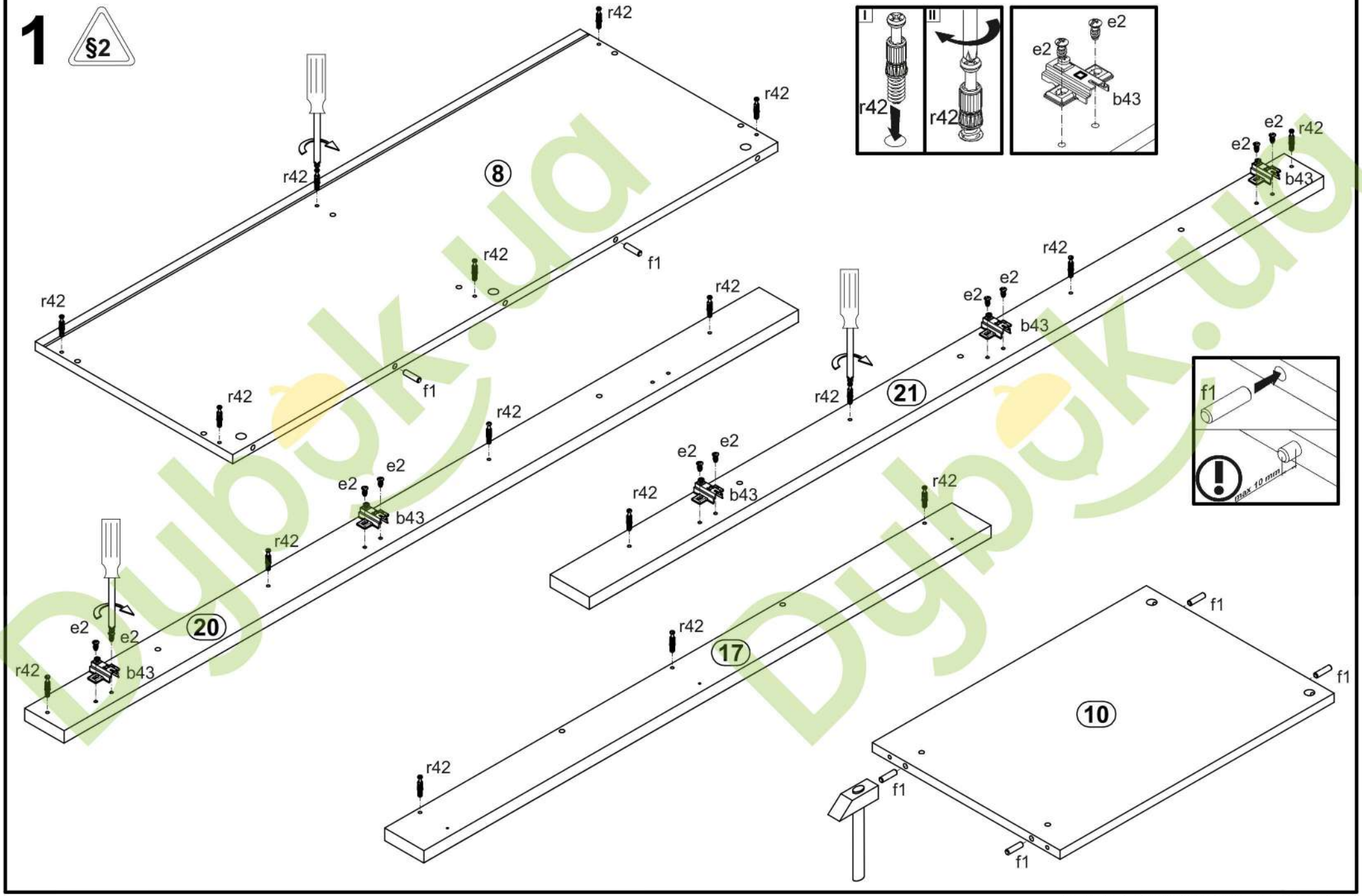


Dubok.ua

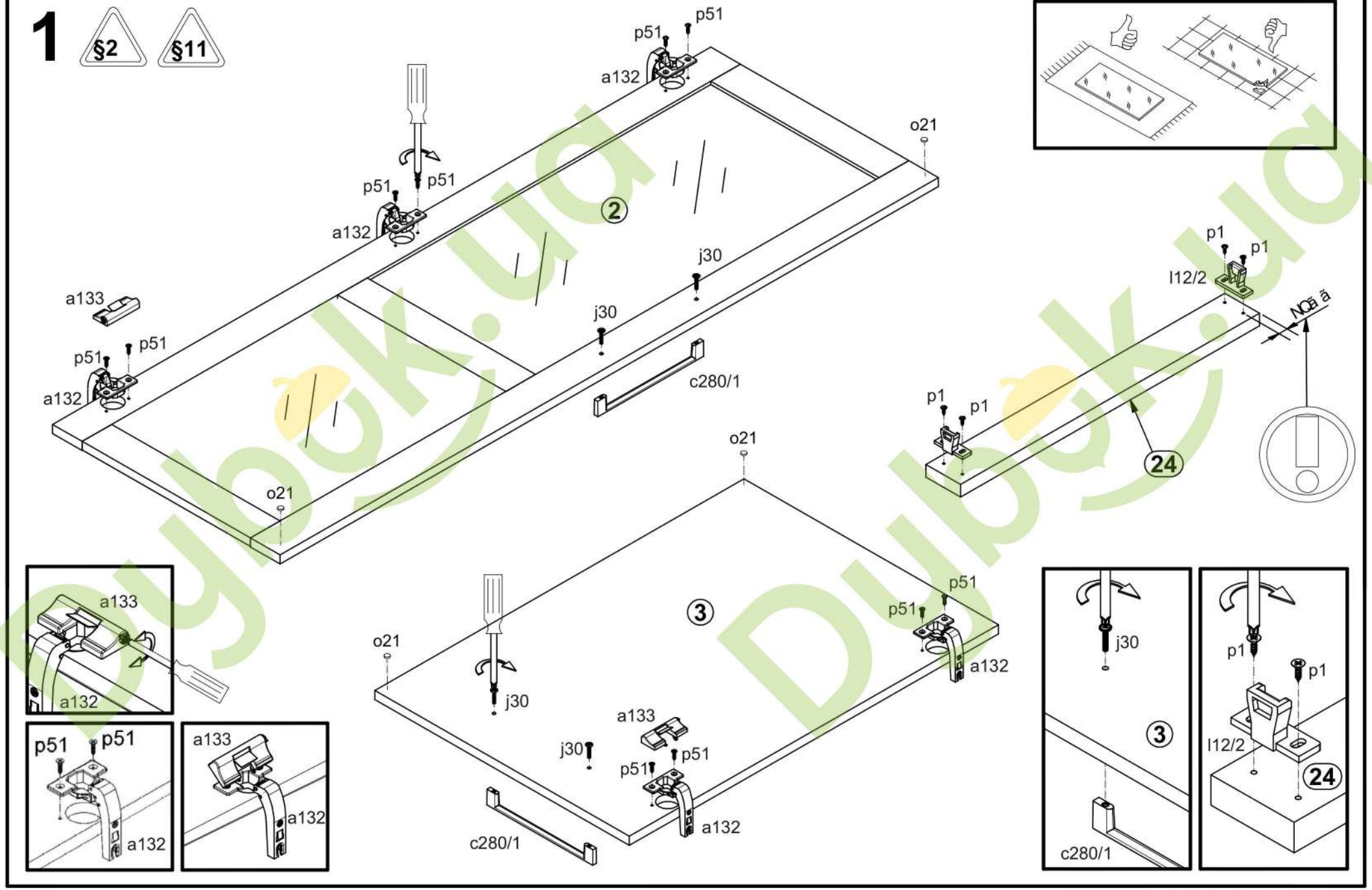


Dubok.ua

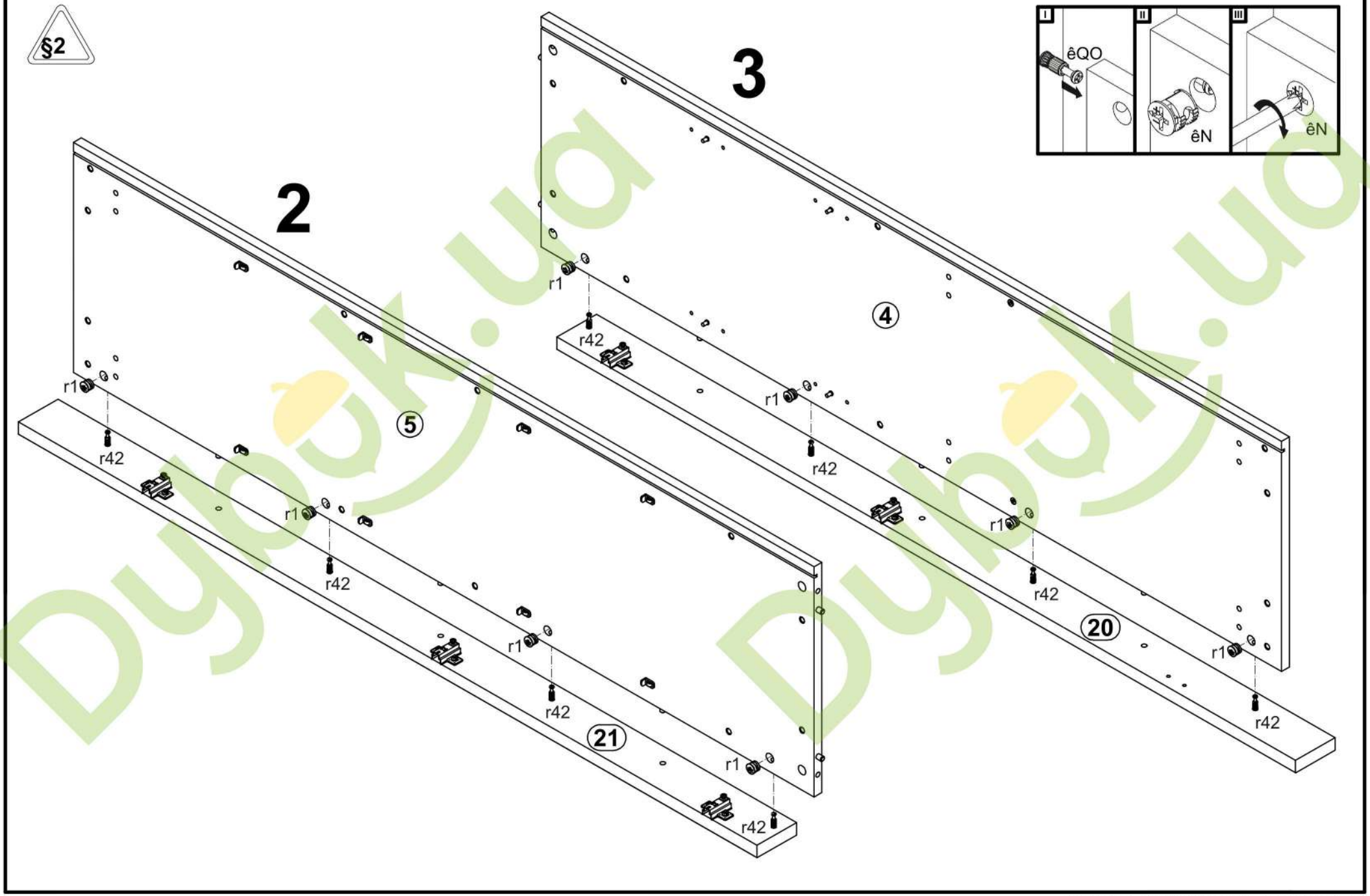


Dubok.ua

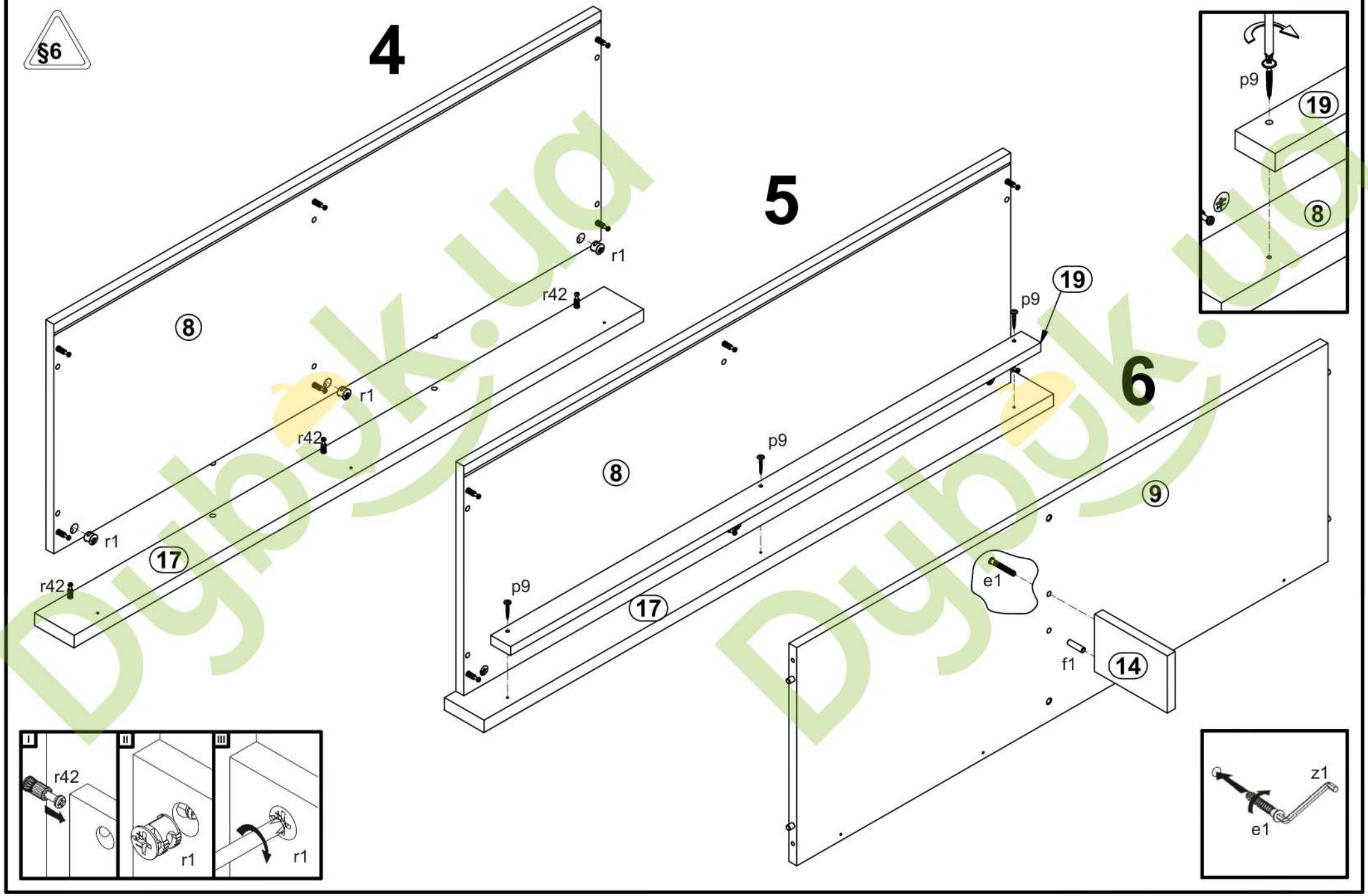
§6
4
8
r1
r42
r1
r42
r1
17
r42
5
8
p9
19
p9
p9
17
6
9
e1
f1
14
p9
19
8
I
II
III
r42
r1
r1
z1
e1

Dubok.ua

§6

7

8

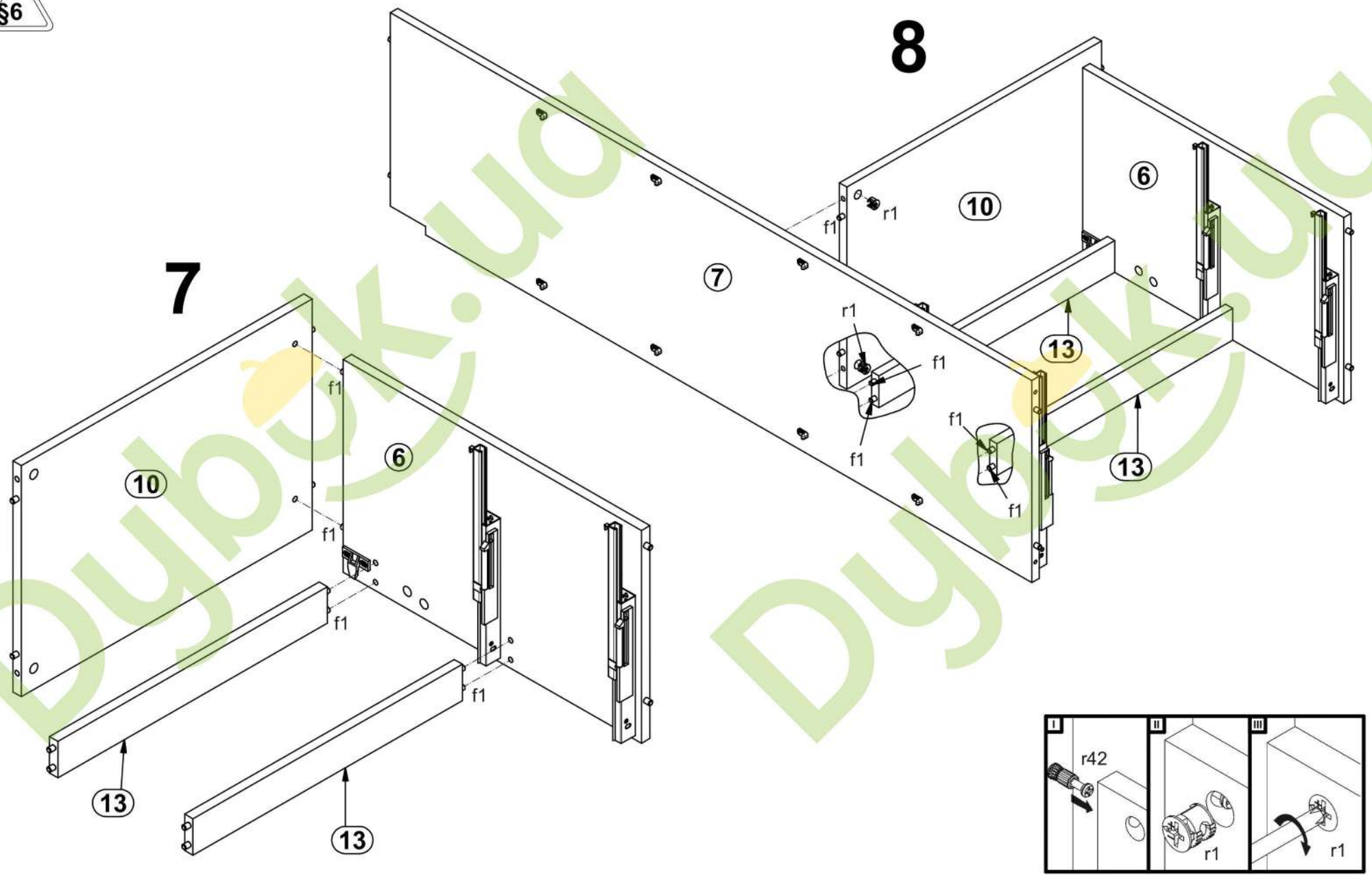





Dubok.ua

§6

10

9

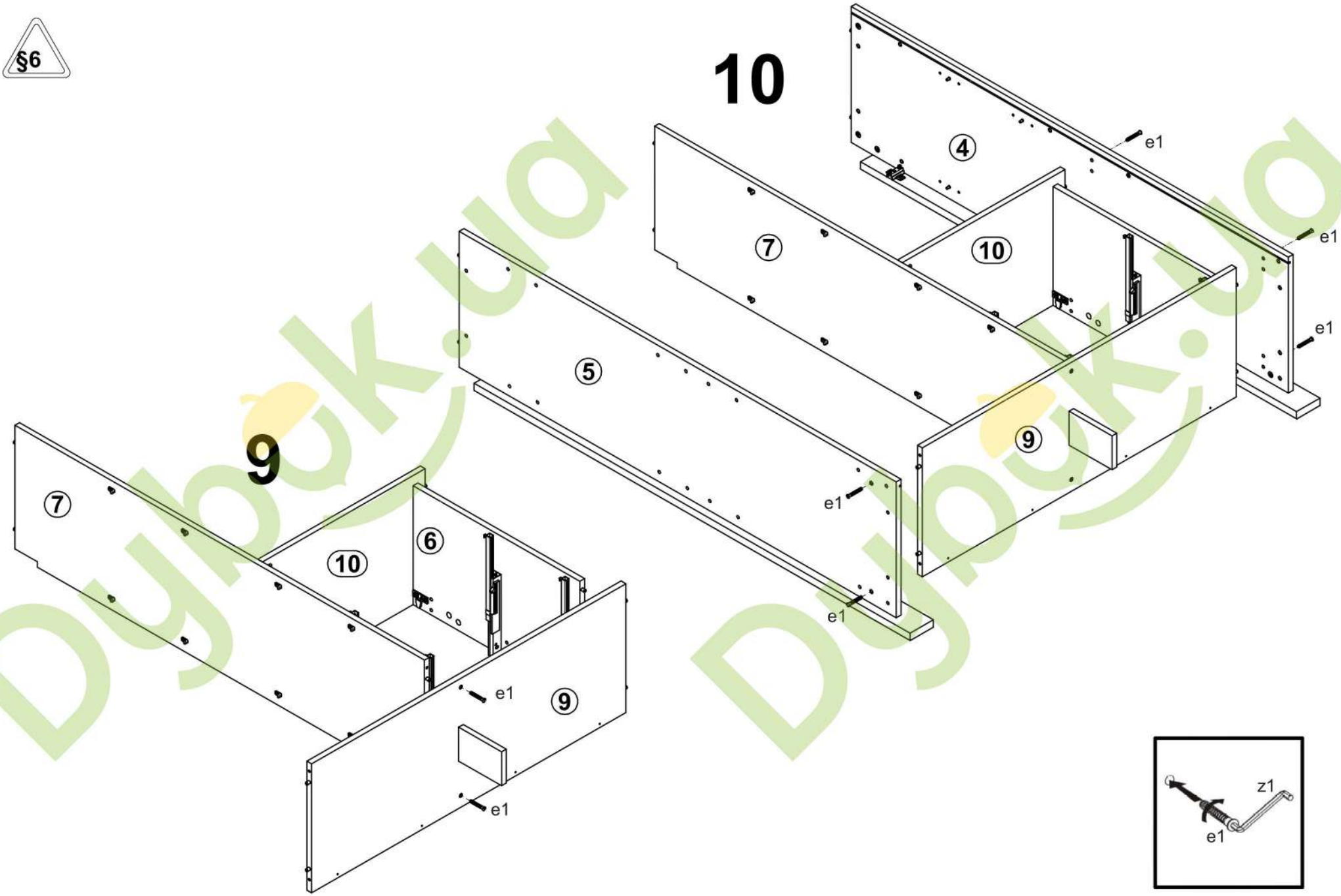


Dubok.ua

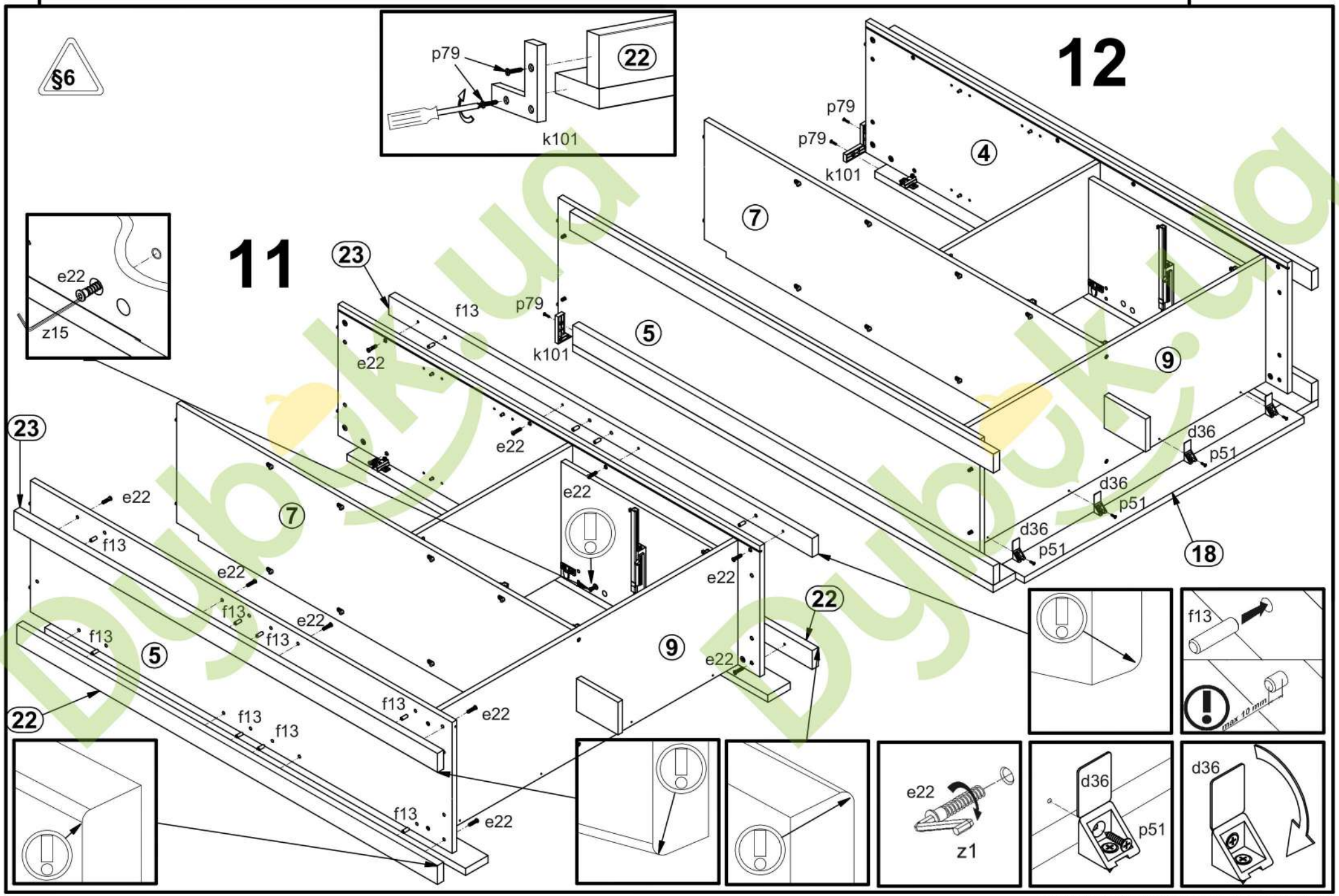


Dybok.ua

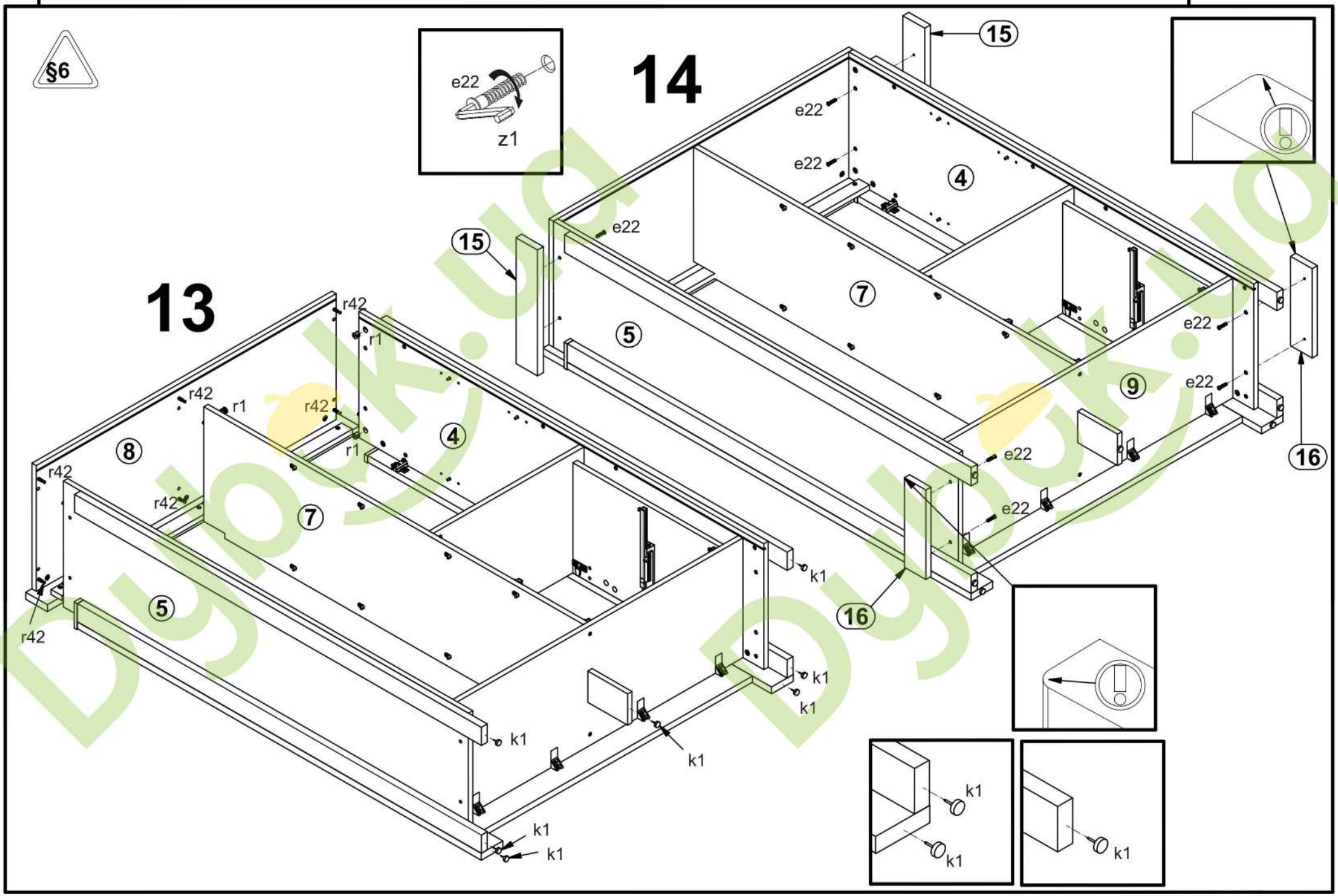


Dubok.ud Dubok.ud

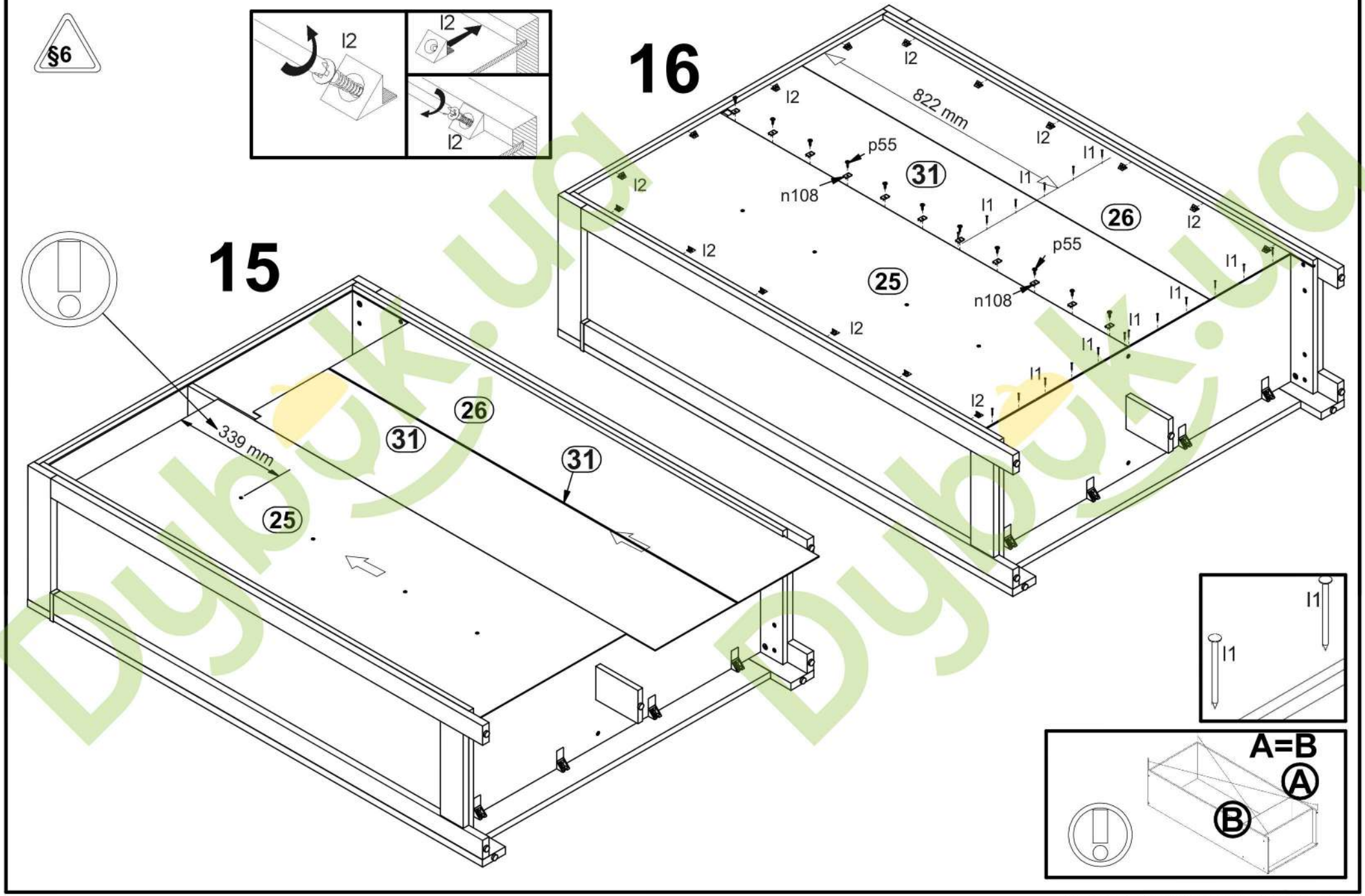


Dubok.ua

# 17

§6 §7

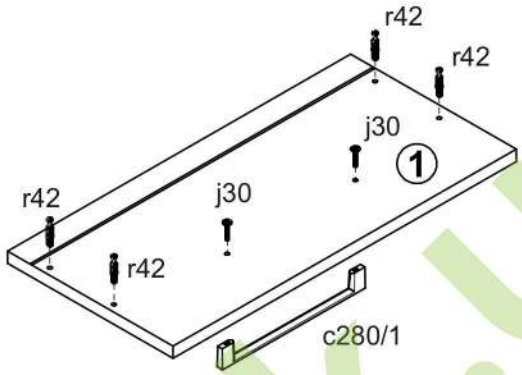


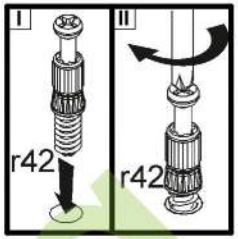


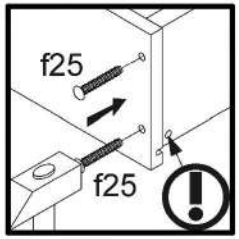


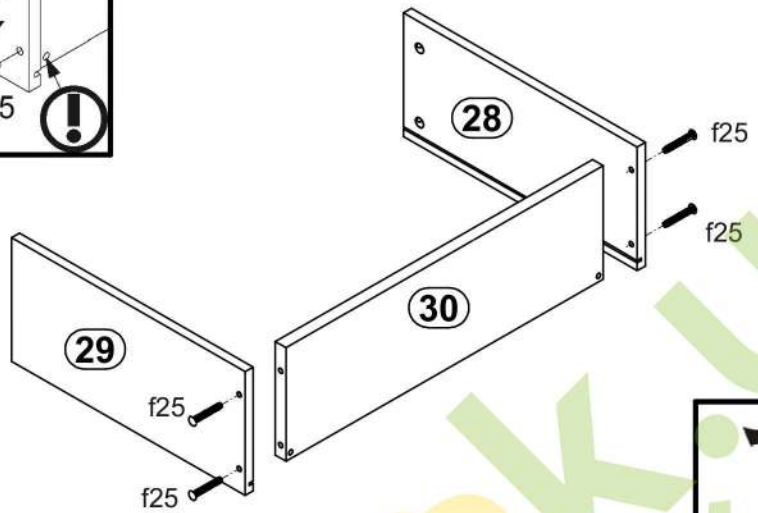


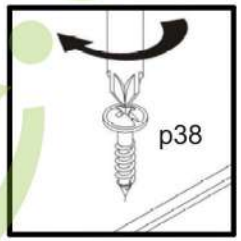


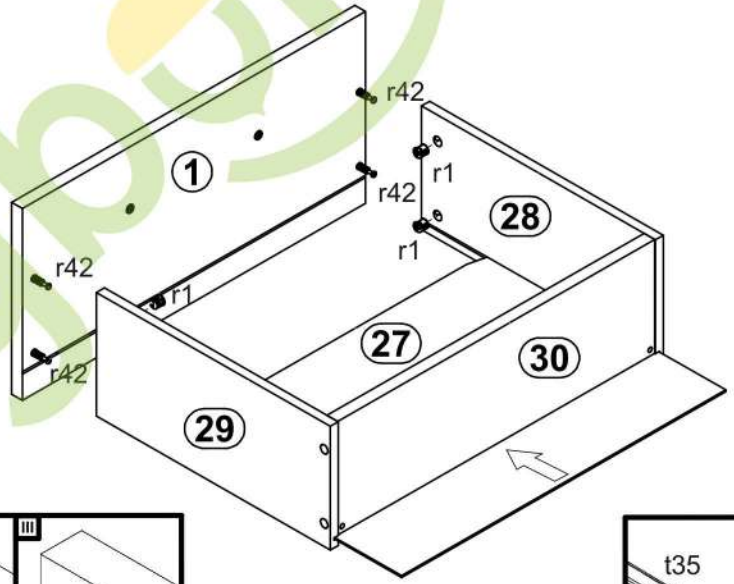


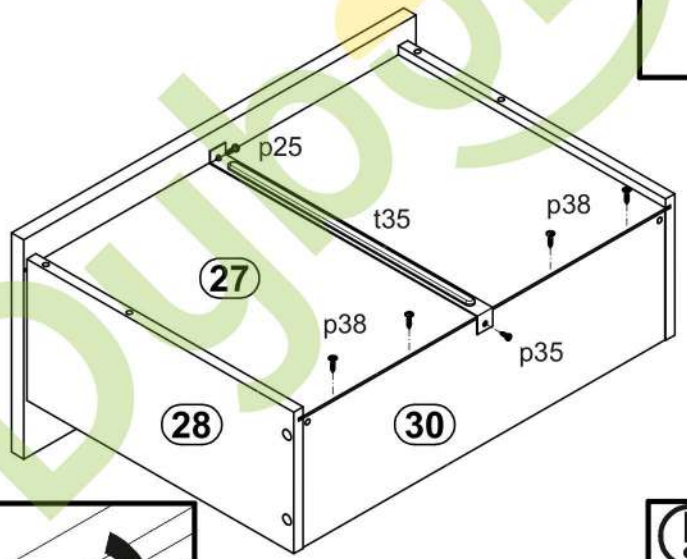


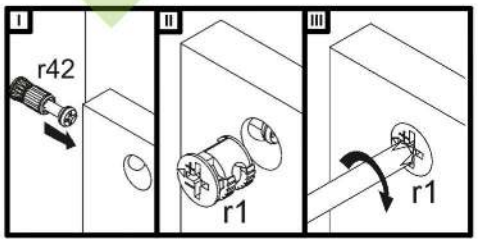


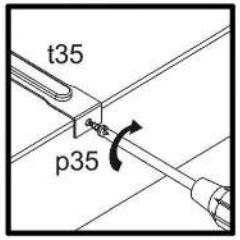





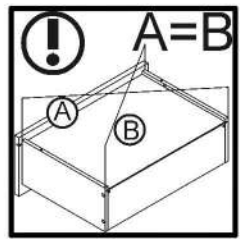


Dubok.ua

# 18

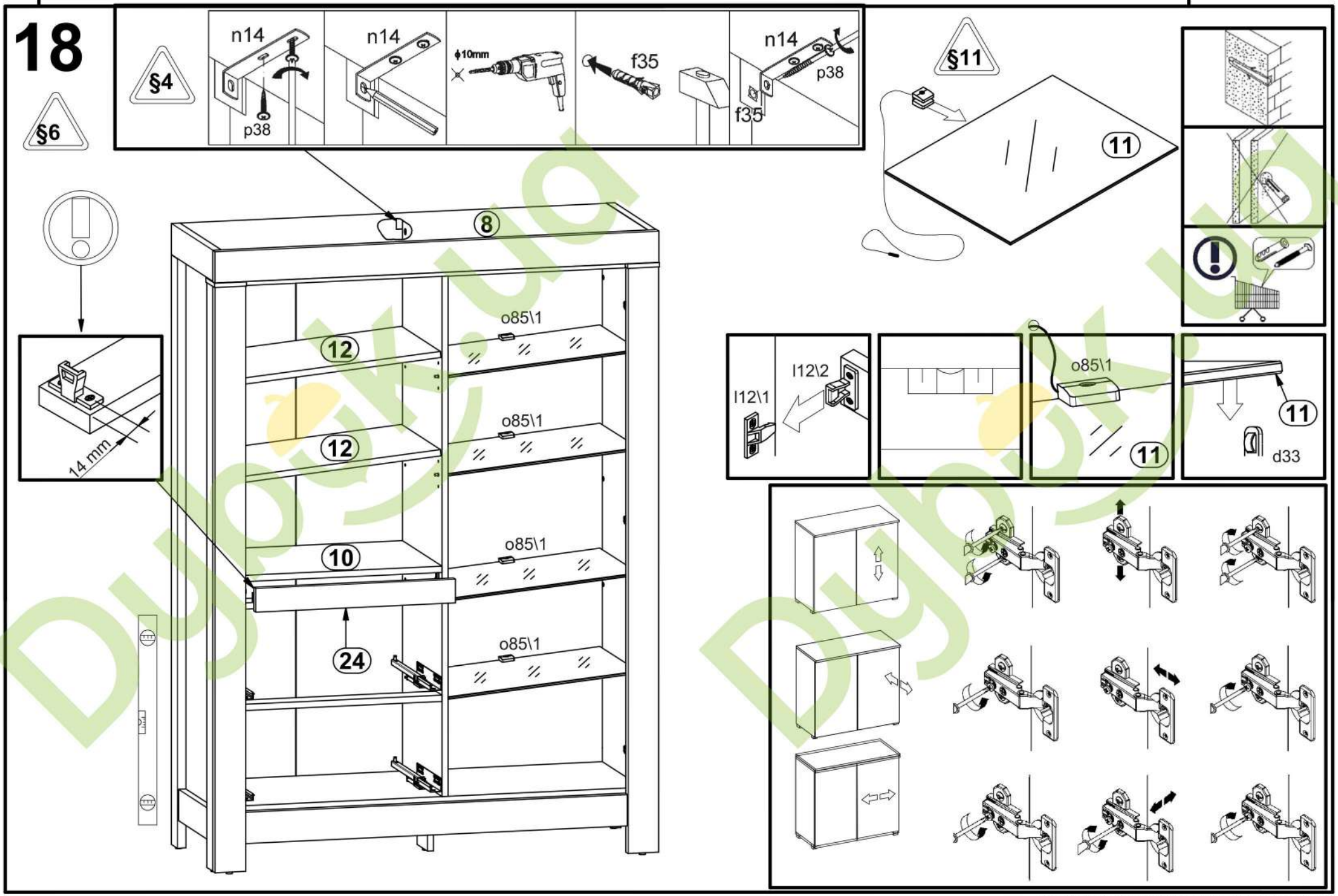
§4
n14
p38
n14
ϕ10mm
f35
n14
p38
f35
§6
§11
11
8
12
12
10
24
o85\1
o85\1
o85\1
o85\1
14 mm
l12\1
l12\2
o85\1
11
11
11
d33

Dubok.ua

# 19

§6 §11

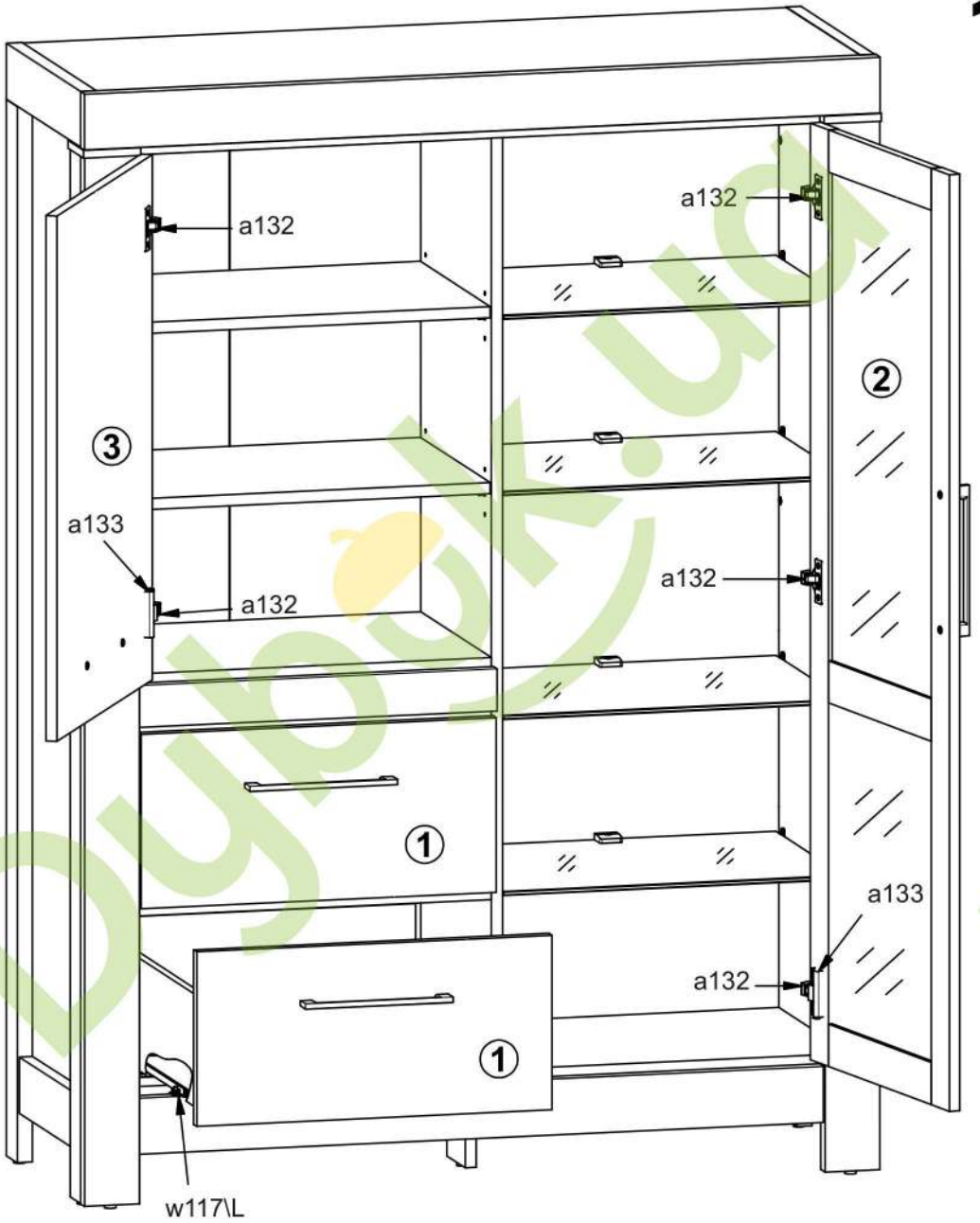


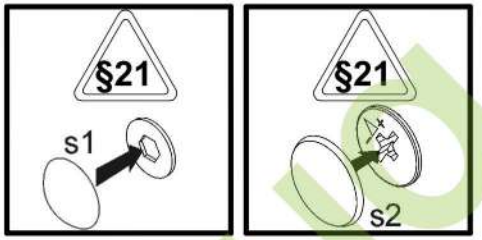


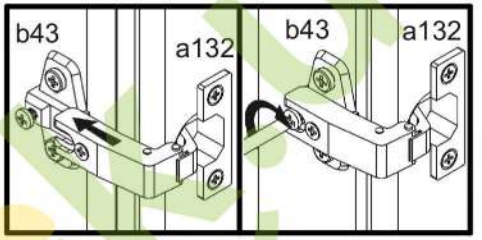


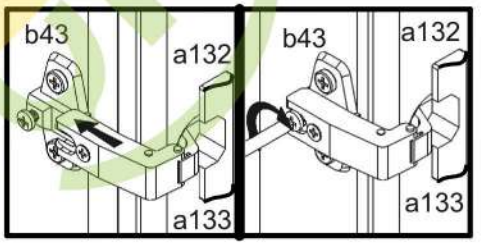


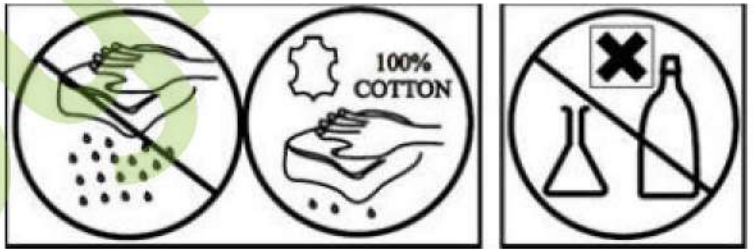


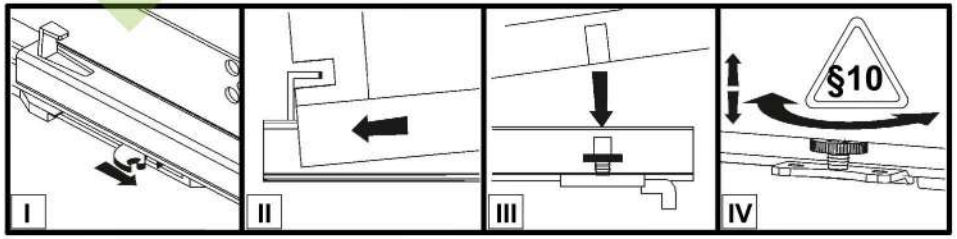


Dubok.ua