ПРИНЦИПЫ ЭКСПЛУАТАЦИИ И УХОДА ЗА МЕБЕЛЬЮ

1.Мебель при установке выровнять по горизонтали.
2.Внимание: перемещение мебели волоком грозит нанесением дефектов.
Во время переноса, мебель следует брать за вертикальные элементы: бока, ножки т.д.
Запрещается брать за горизонтальные элементы мебели: панели,полки и т.д.
3.Мебель следует использовать в сухих помещениях,защищенных от воздействий неблагоприятных атмосферных условий.
4.Не следует чрезмерно перегружать мебель, так как это может привести к деформации.
5.Поверхность мебели следует протирать влажной тряпкой или бумажным полотенцем, для чистки использовать только средства, предназначенные для ухода за мебелью..
6. На мебельных фасадах МДФ защитную пленку снимать ПОСЛЕ МОНТАЖА И УСТАНОВКИ МЕБЕЛИ.
7. Избегать попадания прямых солнечных лучей на фасадную часть мебели.
8. При эксплуатации встроенных и других бытовых приборов избегать нагревания элементов мебели больше 45 С.
Не использовать чистящих химических средств!

ООО "УКРЮГ"

ООО "УКРЮГ", 09170, Украина, Киевская обл., Белоцерковский р-н, с. Шкаровка, ул. Мира, 1а, тел./факс: +38(0456) 32-00-81, 32-00-82

ТОВ «УКРЮГ», 09170, Україна, Київська обл., Білоцерківський р-н, с. Шкарівка, вул. Миру, 1а. Тел./факс: +38(0456) 32-00-81, 32-00-82

Мебель для хранения (корпусная)
Торговое наименование изделия

Гарнитур мебели для спальни 301 "Верона ЮГ"
в составе:
Шкаф для одежды и белья Ш-1470
Комод ТКБ-187
стол туалетный СТ-128
Тумба прикроватная ТБ-294
Кровать двойная КТ-575
Зеркало настенное МР-2448

Дата изготовления.....16 черв. 2014

ГОСТ 16371-93.....

Штамп ОТК.....

Дата продажи.....

Гарантия 24 месяца со дня продажи
Гарантія 24 місяці з дня продажу

ООО "УКРЮГ"

ООО "УКРЮГ", 09170, Украина, Киевская обл., Белоцерковский р-н, с. Шкаровка, ул. Мира, 1а, тел./факс: +38(0456) 32-00-81, 32-00-82

ТОВ «УКРЮГ», 09170, Україна, Київська обл., Білоцерківський р-н, с. Шкарівка, вул. Миру, 1а. Тел./факс: +38(0456) 32-00-81, 32-00-82

Мебель для хранения (корпусная)
Торговое наименование изделия

Гарнитур мебели для спальни 301 "Верона ЮГ":
Комод ТКБ-187

Дата изготовления.....16 черв. 2014

ГОСТ 16371-93.....

Штамп ОТК.....

Дата продажи.....

Гарантия 24 месяца со дня продажи
Гарантія 24 місяці з дня продажу

ООО "УКРЮГ", 09170, Украина, Киевская обл., Белоцерковский р-н, с. Шкаровка, ул. Мира, 1а, тел./факс: +38(0456) 32-00-81, 32-00-82

СПАЛЬНЯ

"ВЕРОНА"

КОМОД

Инструкция по сборке

Габаритные размеры (шир./выс./гл.):
комод: 1.02/0.60/0.40

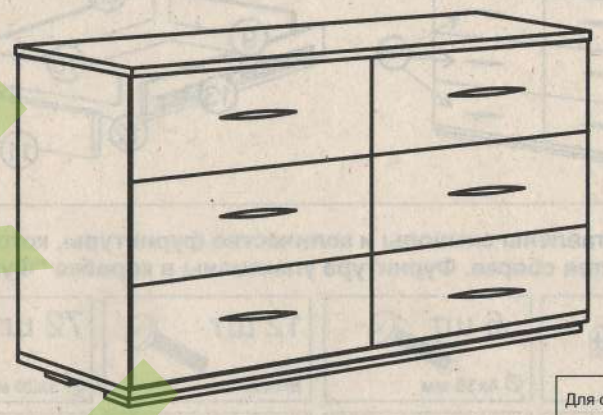

Для сборки необходимо:

ВНИМАНИЕ! СБОРКА МЕБЕЛИ ДОЛЖНА ОСУЩЕСТВЛЯТЬСЯ КВАЛИФИЦИРОВАННЫМ СПЕЦИАЛИСТОМ. ПРЕТЕНЗИИ К РЕКЛАМАЦИИ ПОСЛЕ НЕКВАЛИФИЦИРОВАННОЙ СБОРКИ МЕБЕЛИ НЕ ПРИНИМАЮТСЯ. ПРОИЗВОДИТЕЛЬ ОСТАВЛЯЕТ ЗА СОБОЙ ПРАВО НА КОНСТРУКТИВНЫЕ ИЗМЕНЕНИЯ И ЗАМЕНУ ФУРНИТУРЫ.

ИНФОРМАЦИЯ!
Уважаемый пользователь, в случае предъявления рекламаций, просьба письменно указать недостаток изделия с приложением ярлыка с упаковки поврежденной детали. Претензии к качеству продукции подаются на протяжении гарантийного срока (ГОСТ 16371-93)
Все замечания и жалобы следует предъявлять по месту приобретения мебели!.

КОМОД

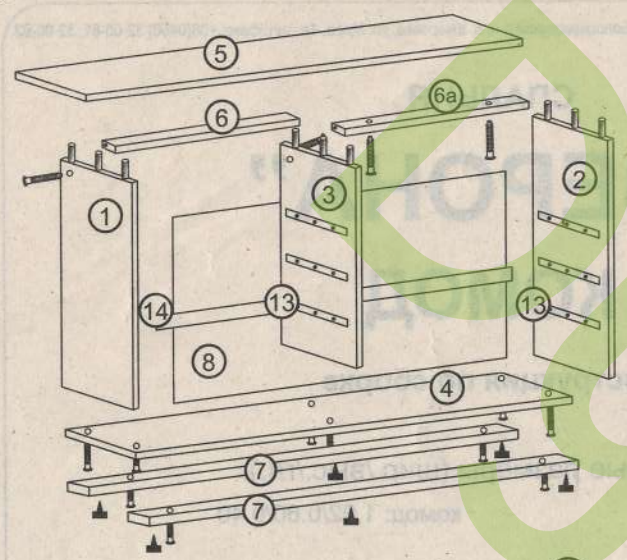

Номер элемента	Размеры	№ упак
1,2,3	542x364	2-1
4	1002x380	2-1
5	1020x400x22	2-2
6,6a	476x72	2-1
7,7	940x72x22	2-1
8,8	996x278	2-1
9,9a	350x100	2-1
10,10	420x100	2-1
11-3,11a-3	496x176	2-2
12	450x336	2-1
13	направл.	-
14	соеденит. оргалита	2-1

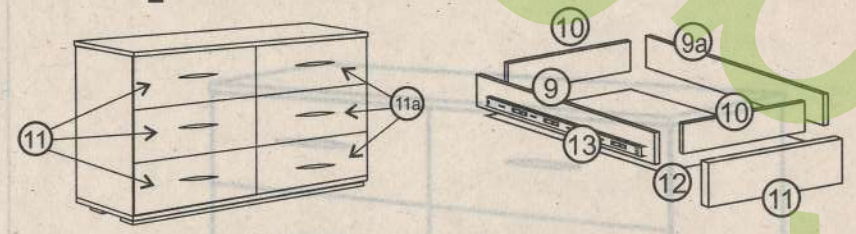

Ниже представлены символы и количество фурнитуры, которая будет необходиа при сборке. Фурнитура упакованы в коробке "Фурнитура".

60 шт ∅ 3,5x14 мм	6 шт ∅ 4x30 мм	12 шт М4x38 мм	72 шт ∅ 3x20 мм
81 шт Шкант ∅ 8x30 мм	6 шт Направляющая 300 мм	8 шт Конфирмат Ф 6,4x50 мм	8 шт Заглушка
1 шт Ключ	130 шт Гвоздь	6 шт Ручка	1 шт Клей
6 шт Ножка	12 шт Шайба под винт		

СХЕМА СБОРКИ ШУХЛЯДЫ

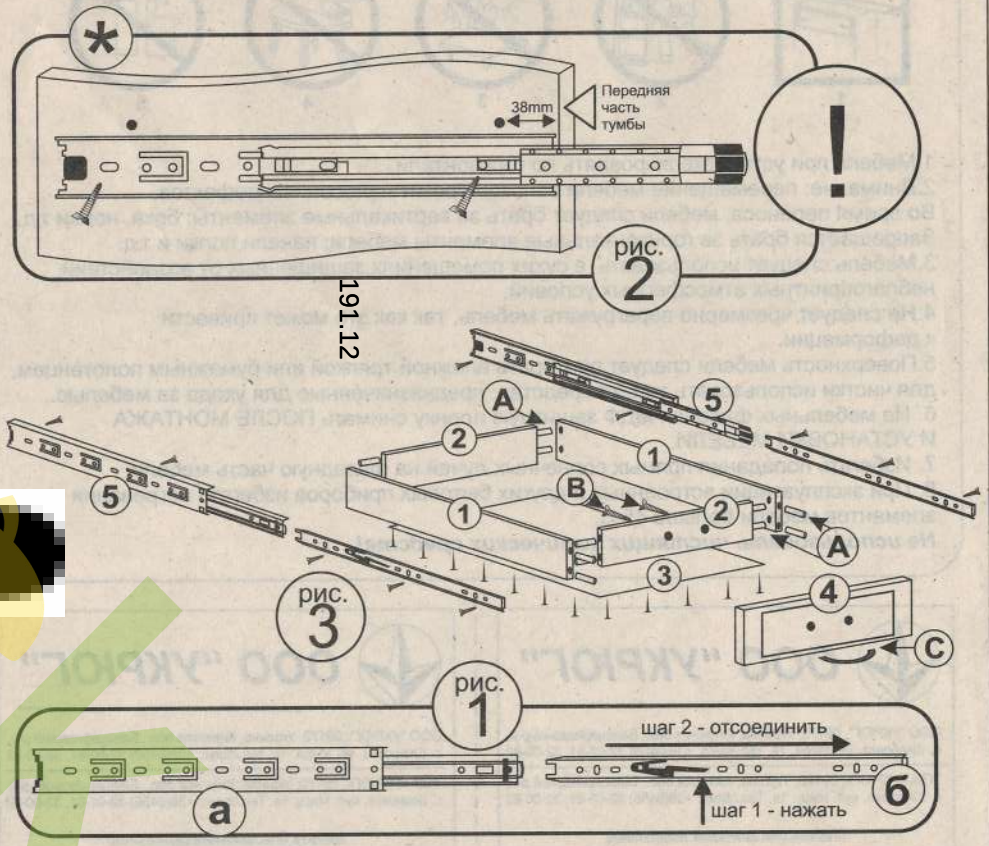

1. Собрать каркас шухляды (соединить между собой шкантами (А) детали (1) и (2)
2. Проверить диагональ (диагонали каркаса должны быть равны друг другу). Прибить снизу (с неклееной стороны) ДВП (3) гвоздями.
3. Разобрать направляющие (5) на две части (а) и (б). Для разъединения направляющих используйте рычаг на части (б), смотрите рис. (1).
4. Прикрепить с помощью саморезов части (а) металлических направляющих к бокам тумбы, смотрите рис. (2).
5. Прикрепить с помощью саморезов части (б) металлических направляющих к бокам шухляды, смотрите рис. (3).
6. Соединить фасад шухляды (4) шкантами (А) с каркасом шухляды.
7. Через готовые отверстия в фасаде шухляды досверлить отверстия Ф 5 мм.
8. Прикрутить ручку (С) винтом (В).
9. Установить шухляду в тумбу.
***** До сборки тумбы прикрутить с помощью саморезов ответную часть направляющей к бокам тумбы, смотрите рисунок (!)

191.12