Стіл-трансформер
Table-transformer

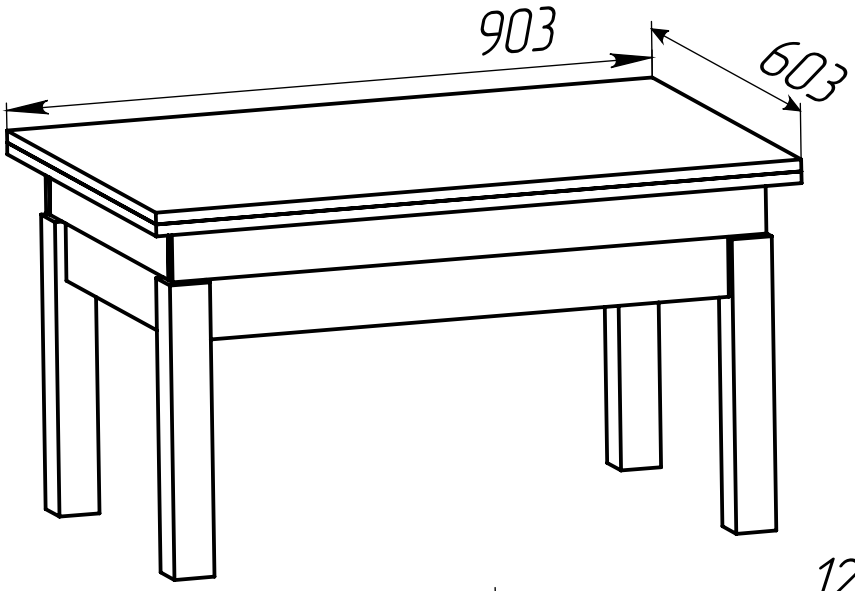

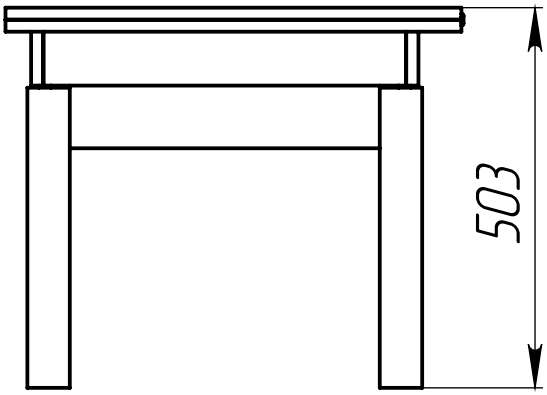

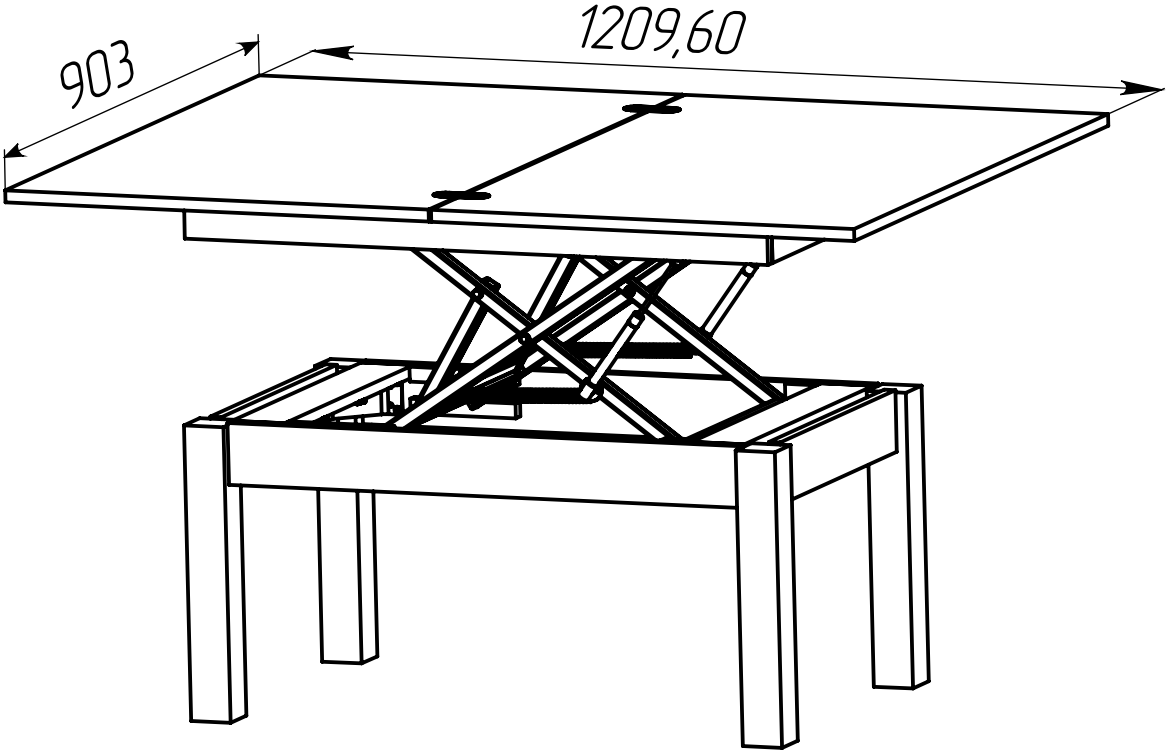

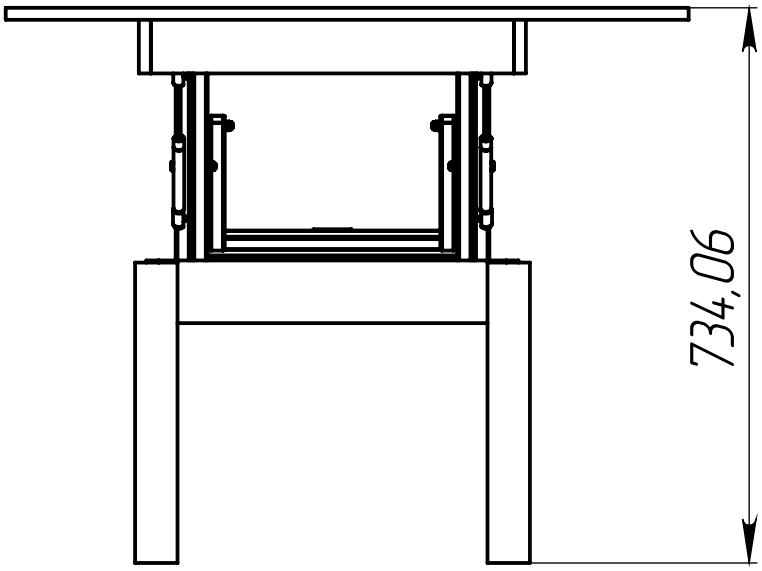

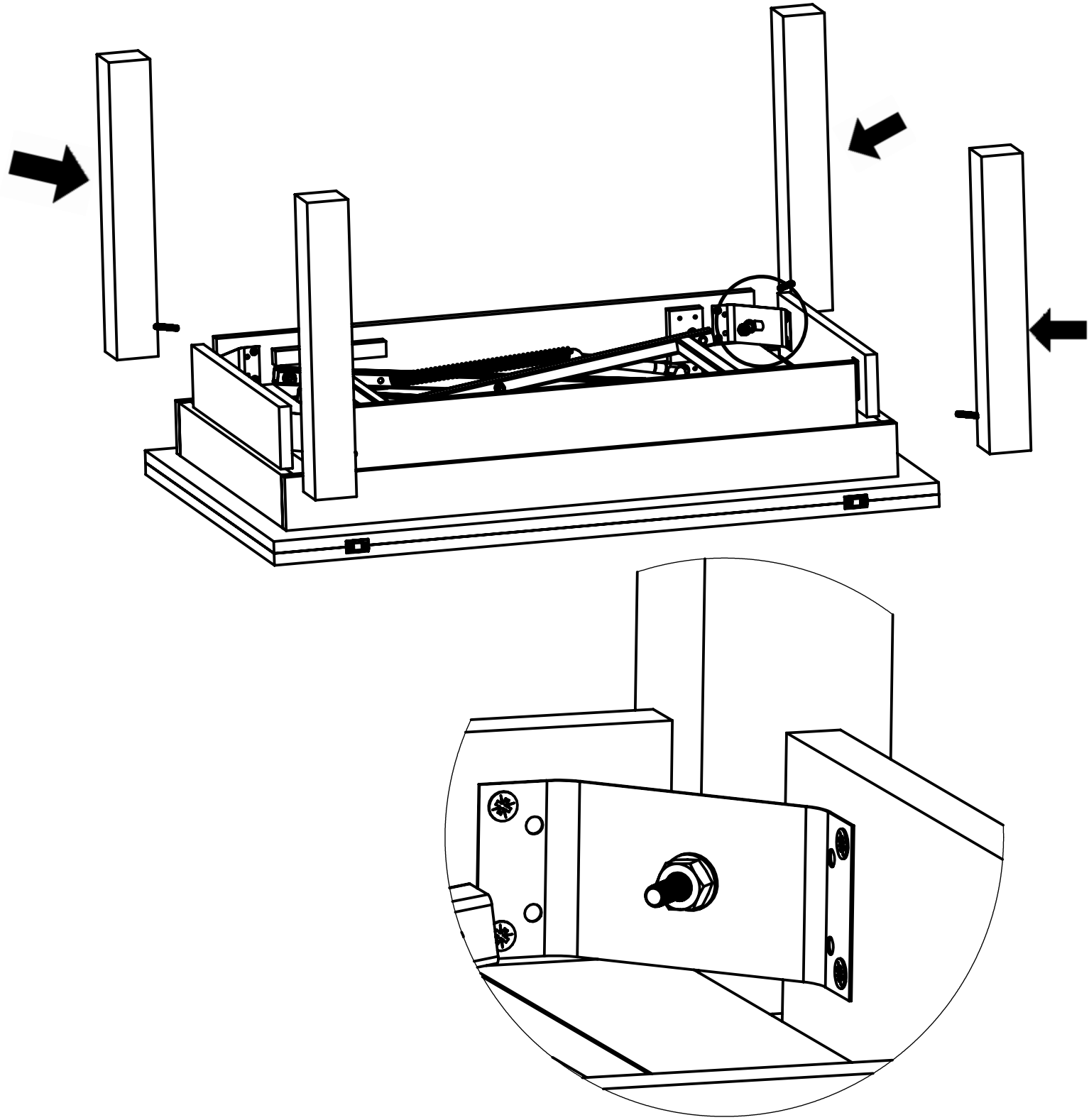

13

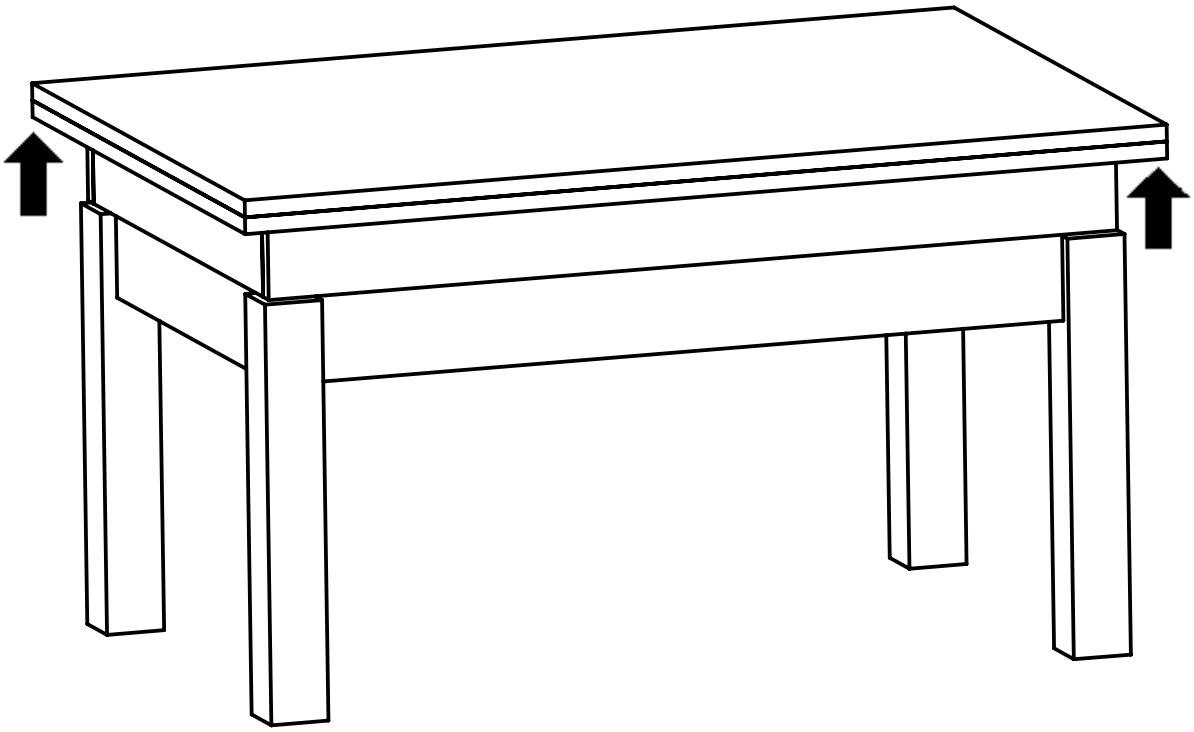

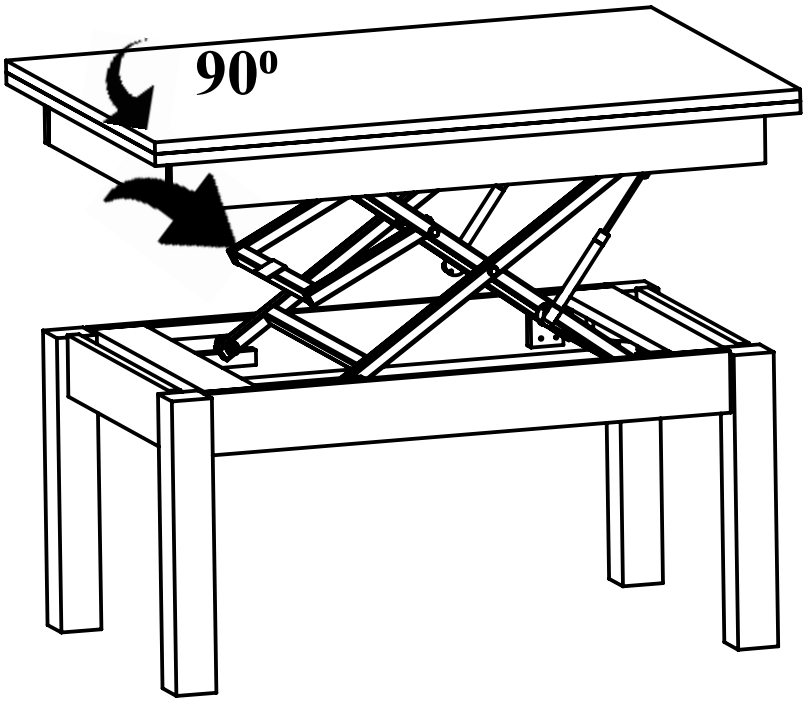
90º

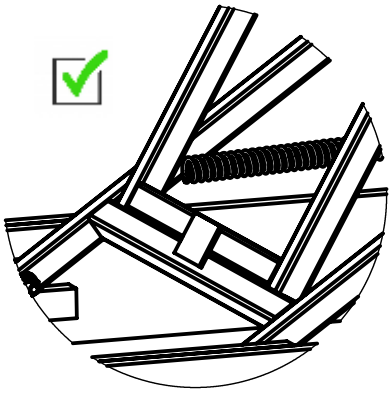

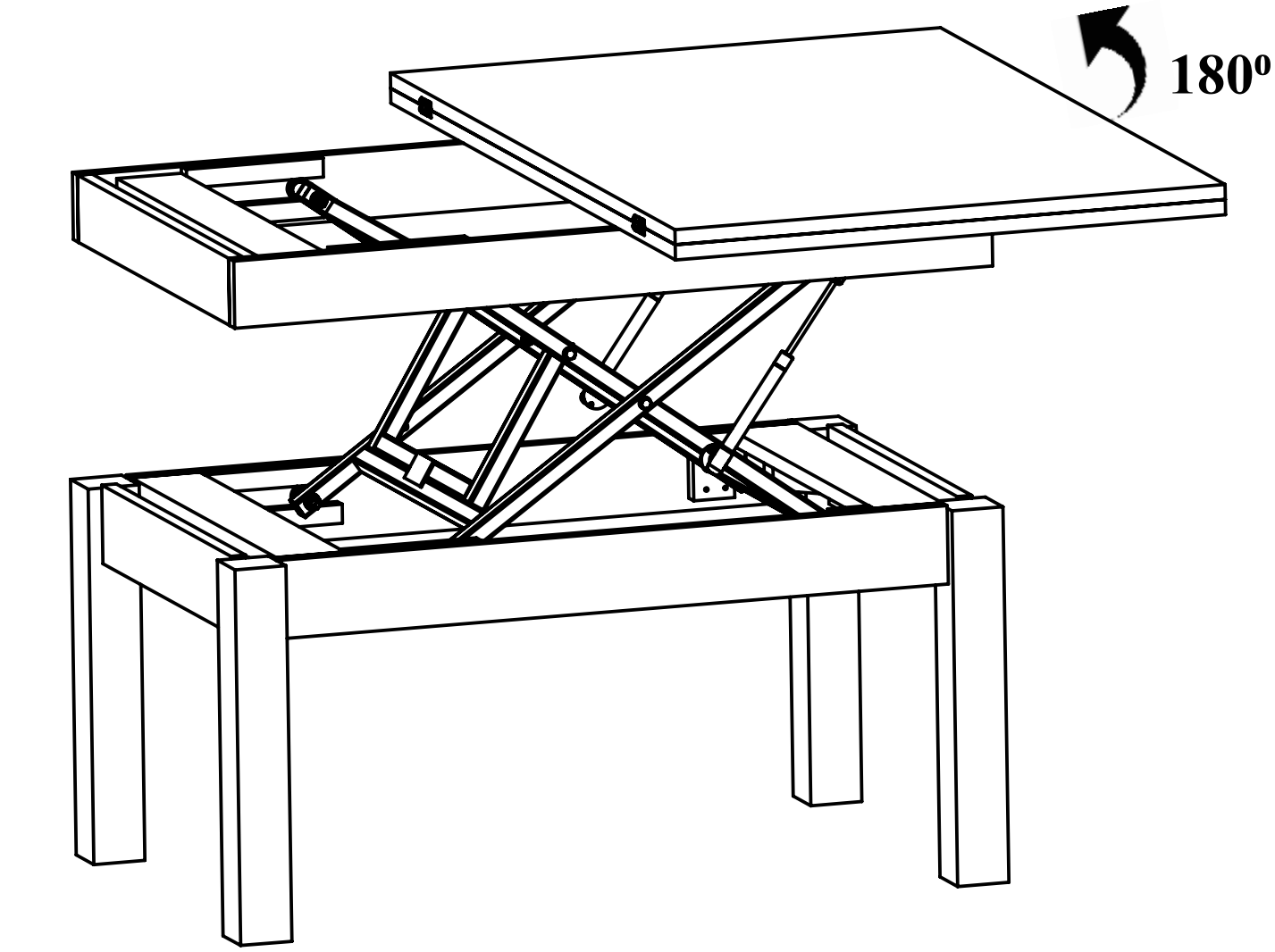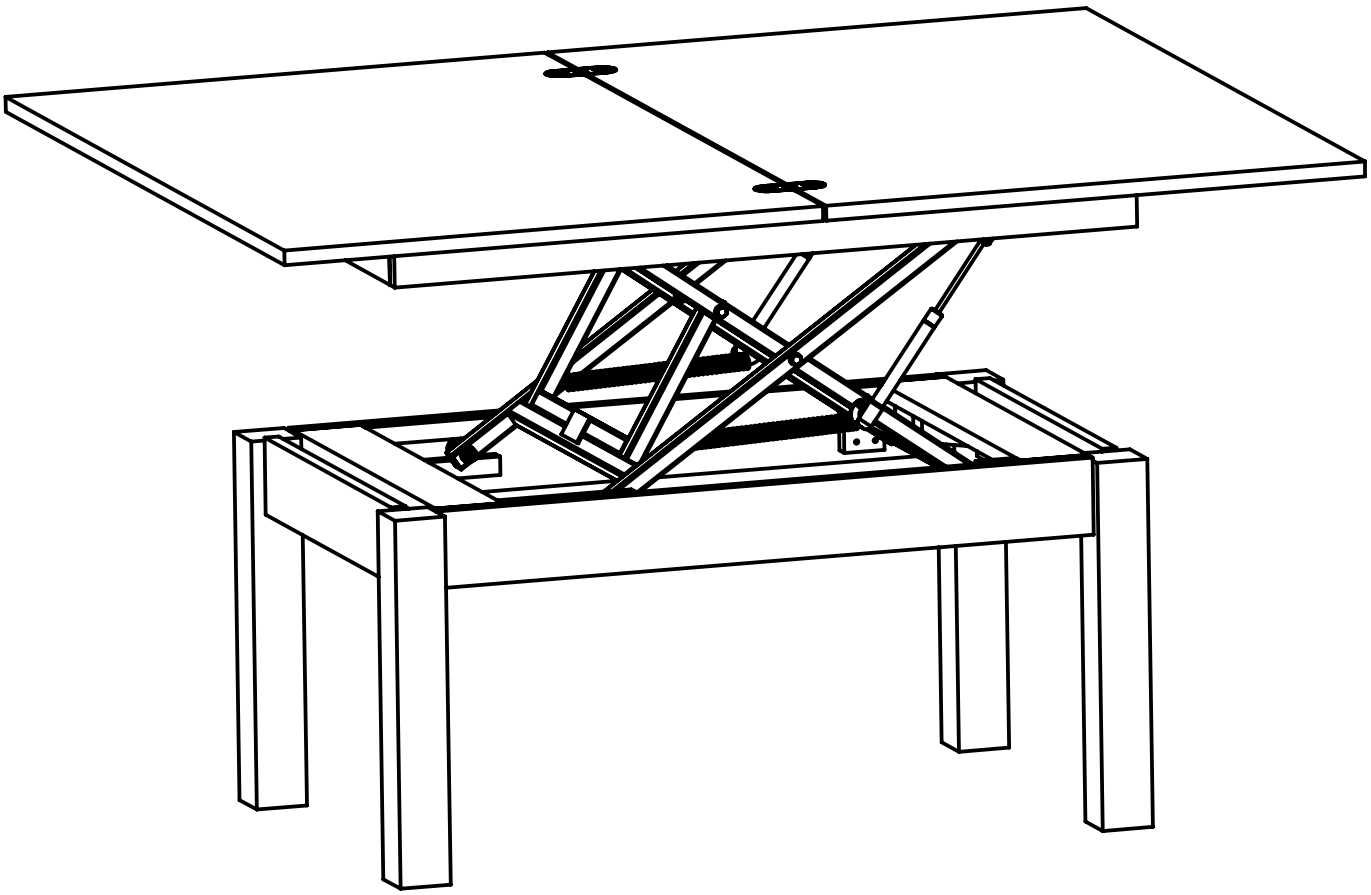
180º