Complete set of packings

"Helsinki"

Small Vitrine

The instruction of installation

Dimensional section (1 segments)

Length 902 mm

Depth 447 mm

Helght 1492 mm

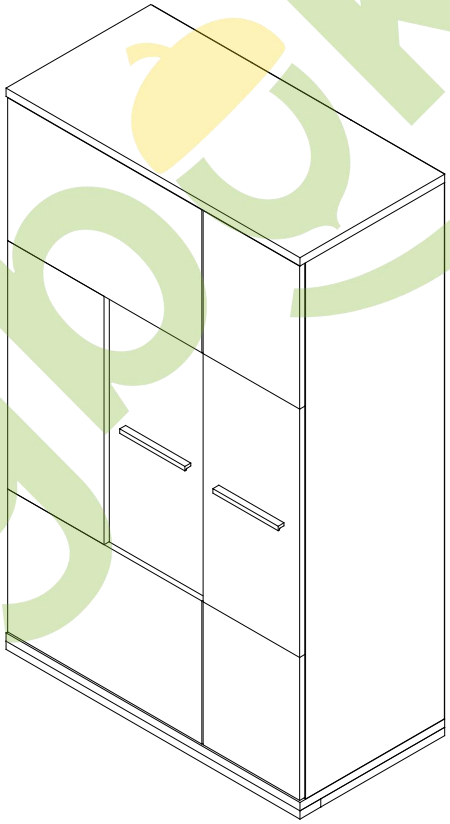

embawood

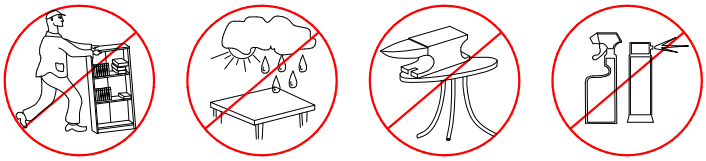

Dujbek.ua

PACK LIST

Length	Width	Amount	Detailed number
1426	426	2	1-2
1426	426	1	3
1466	304	2	4
1466	288	1	5
H-profil L=1424mm		1	6
902	444	1	7
902	444	1	8
586	426	2	9
266	416	3	10
584	410	1	11
660	296	2	12-13
724	332	1	14
596	380	2	15-16
296	380	1	17-18

GENERAL VIEW OF THE SPARE PARTS

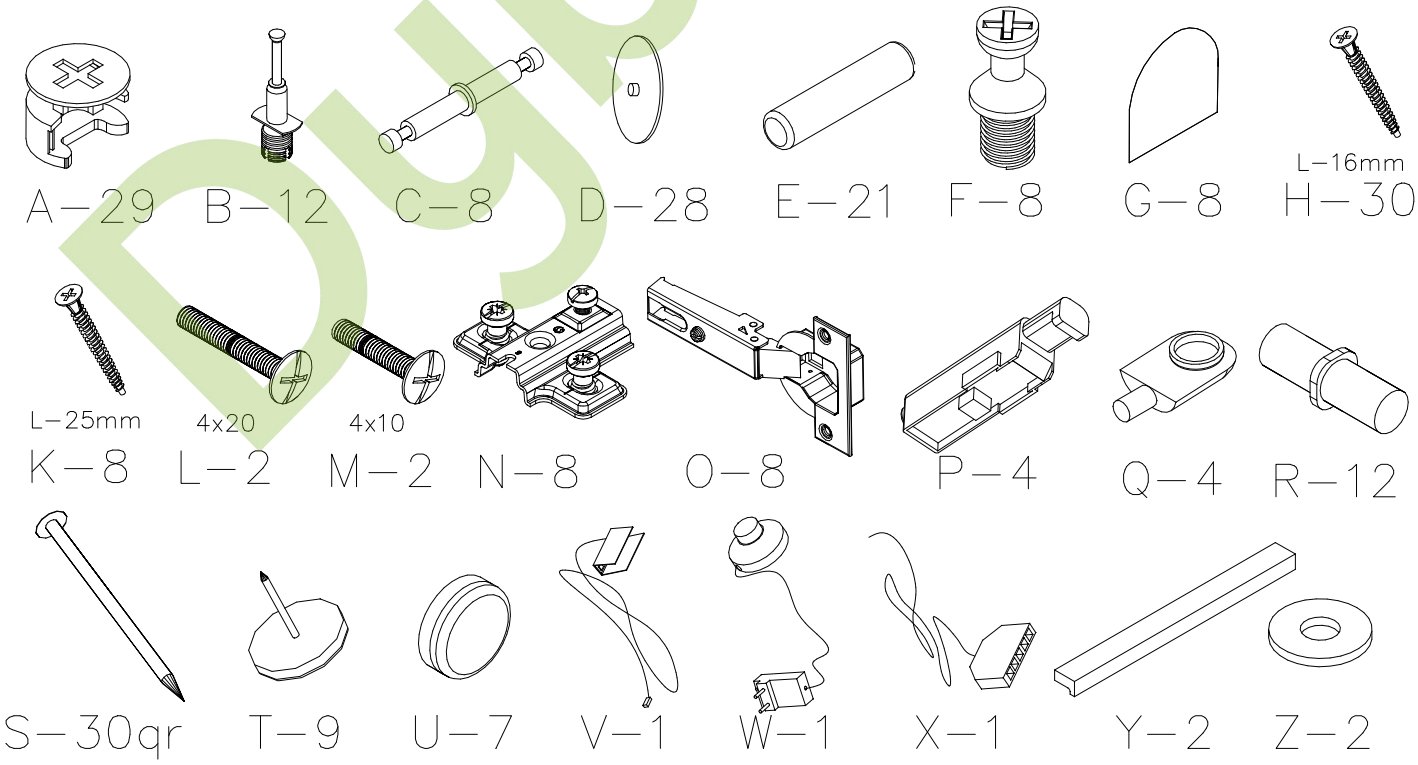

Dubok.ua

Helsinki

PACK 1/4

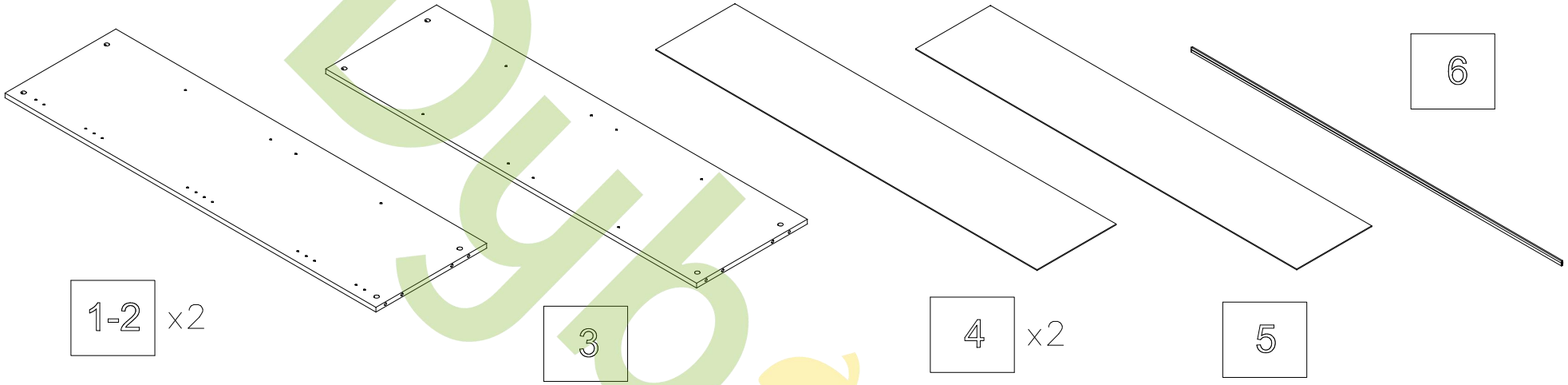

PACK 2/4

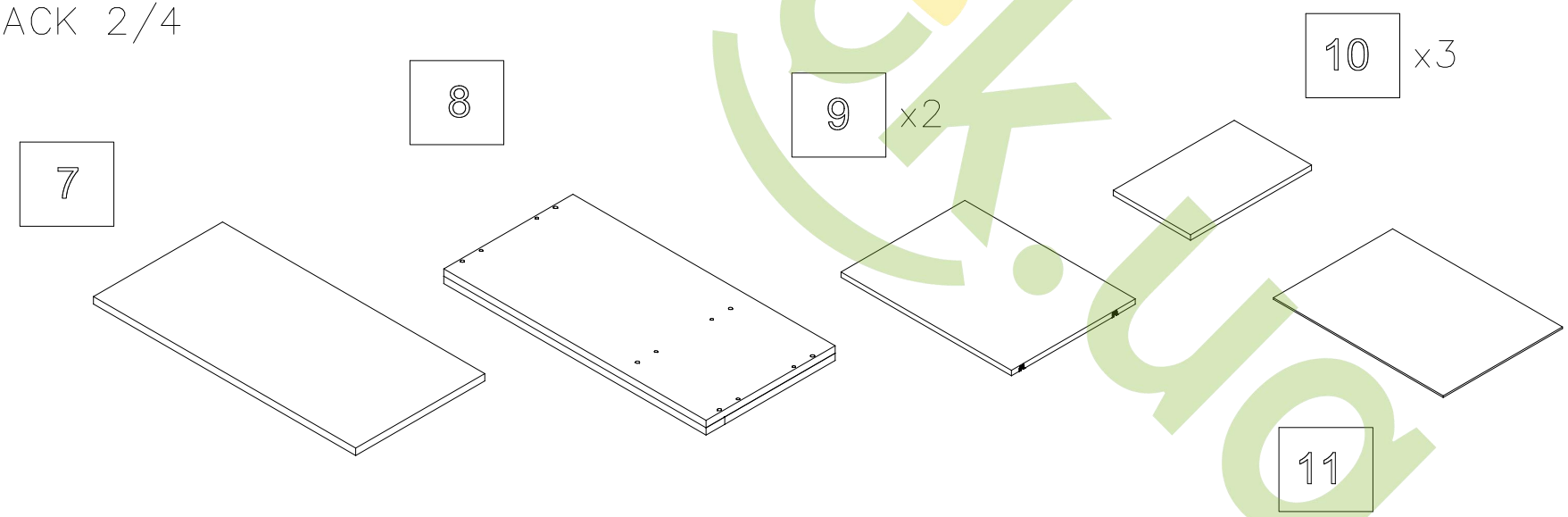

Dubok.ua

PACK 3/4

Helsinki

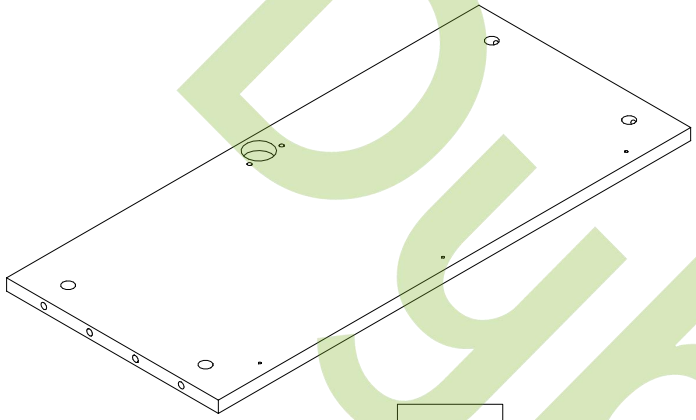

12-13 x2

14

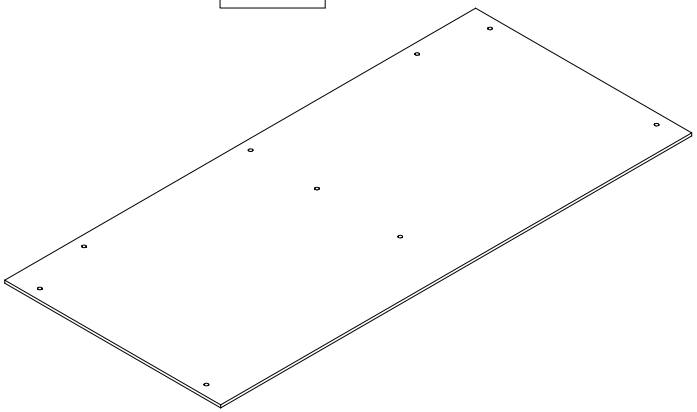

PACK 4/4

15-16 x2

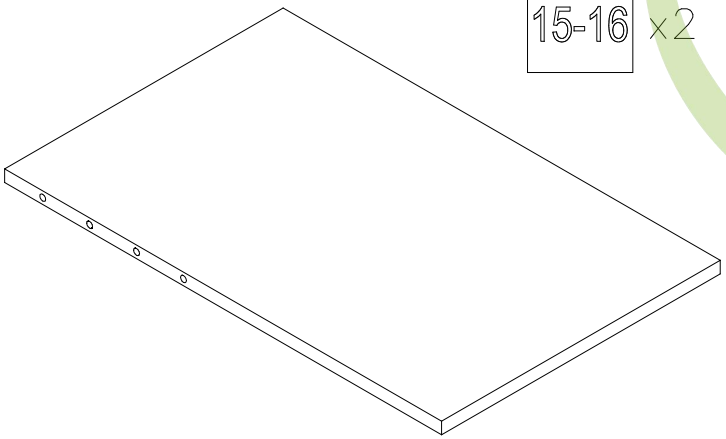

17-18 x2

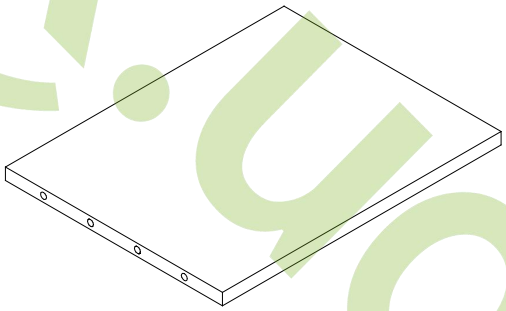

Dubok.ua

Helsinki

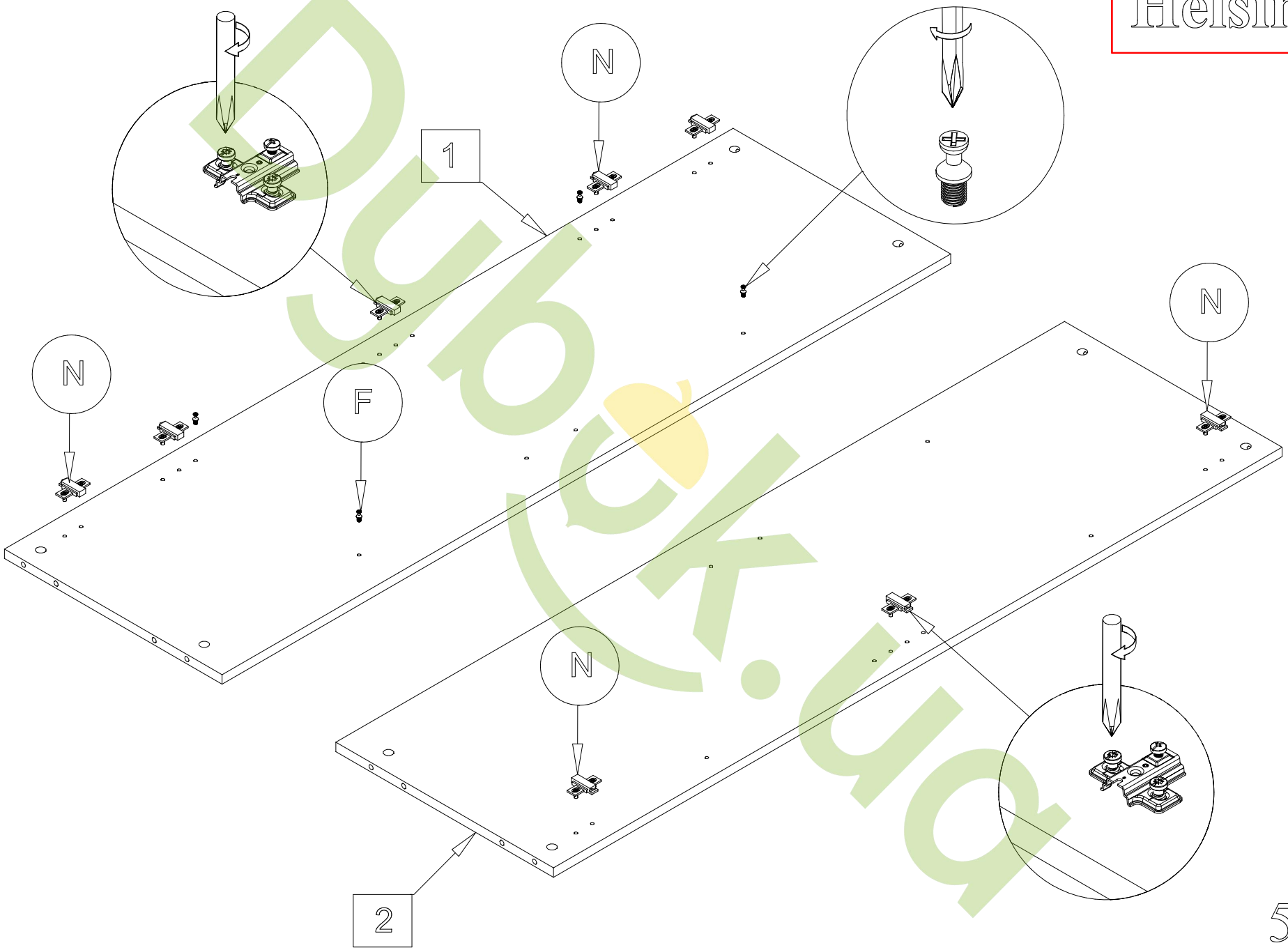

Dubok.ua

Helsinki

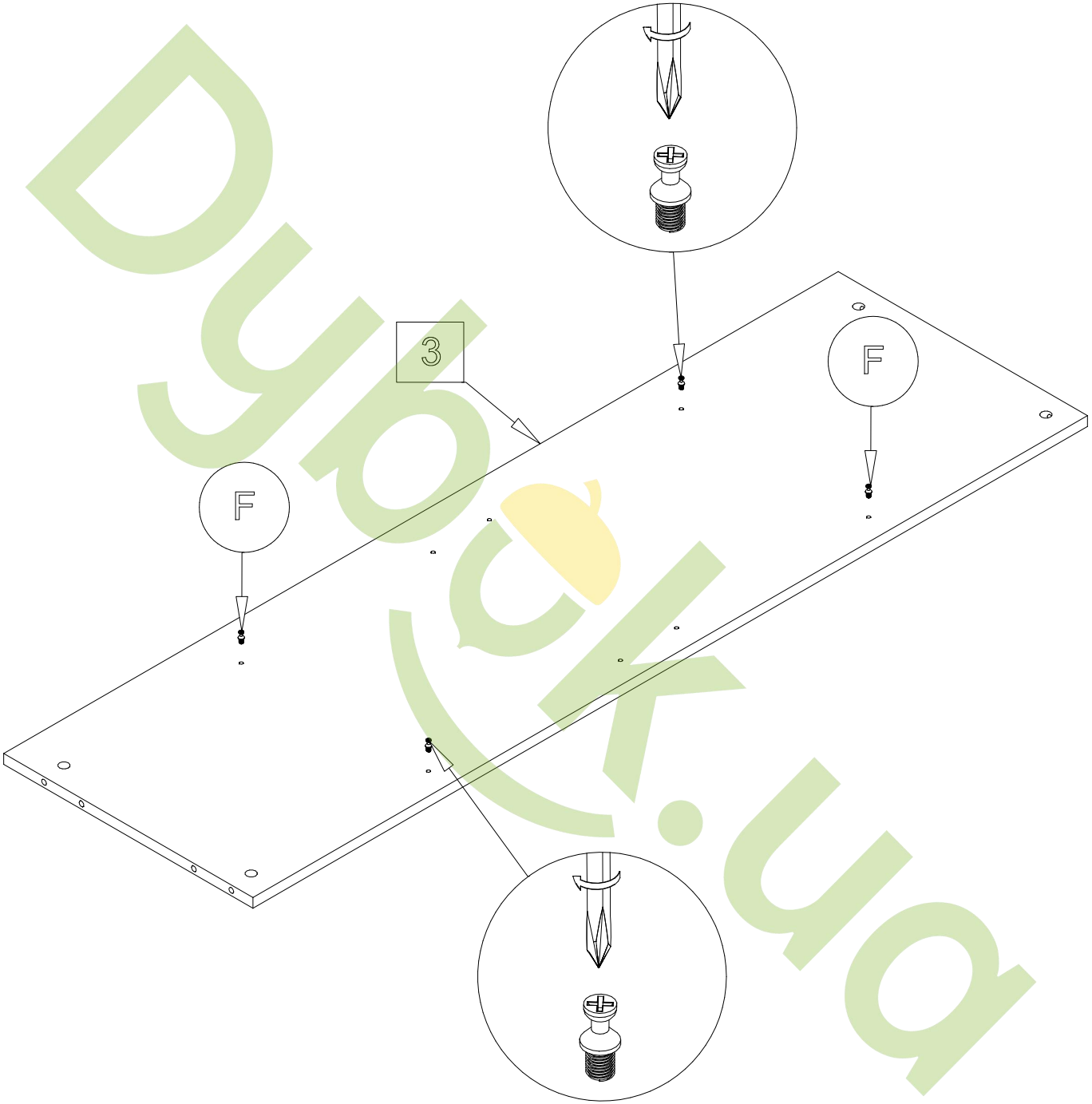

Dyubek.ua

Helsinki

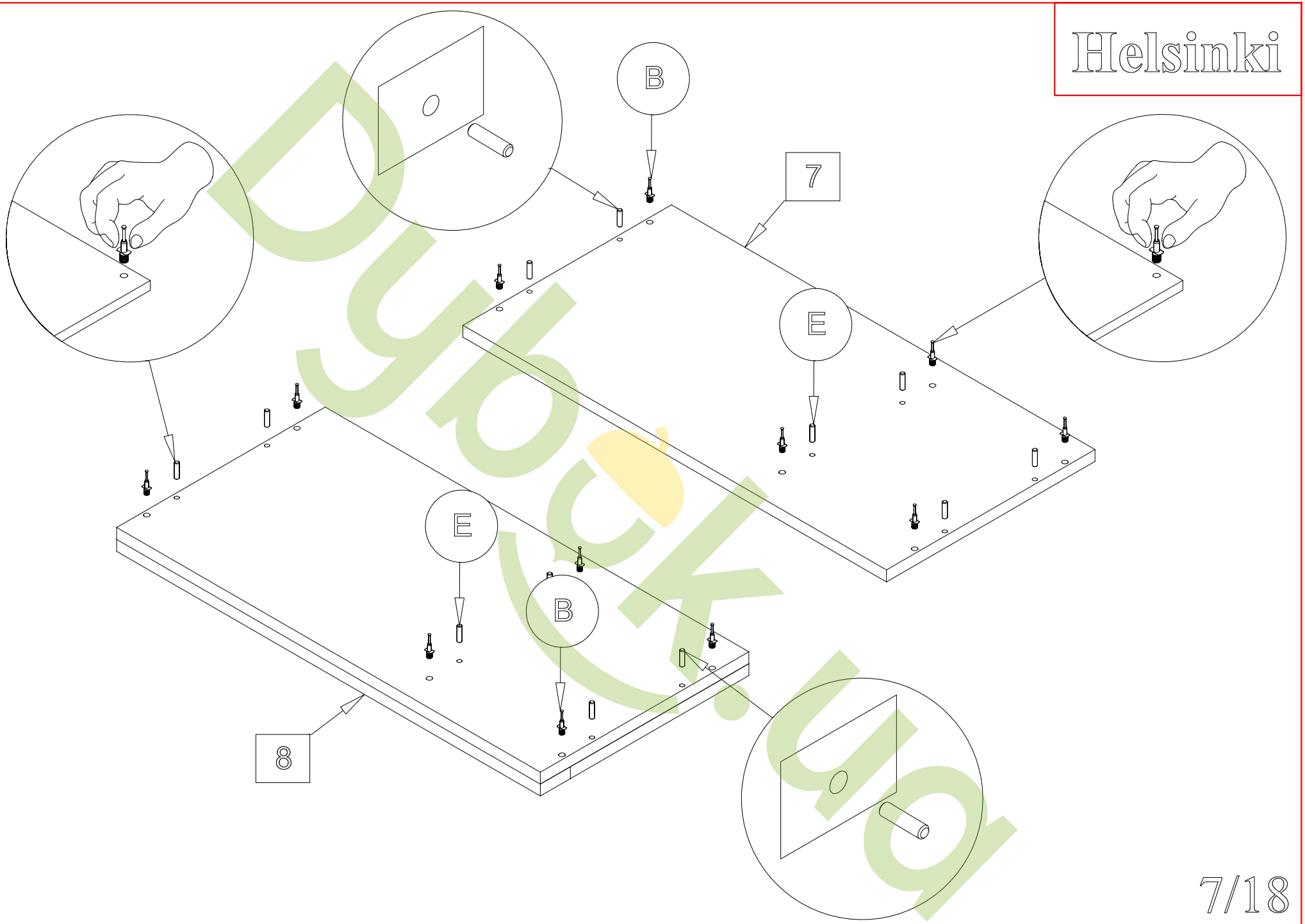

Dybeck.ua

Helsinki

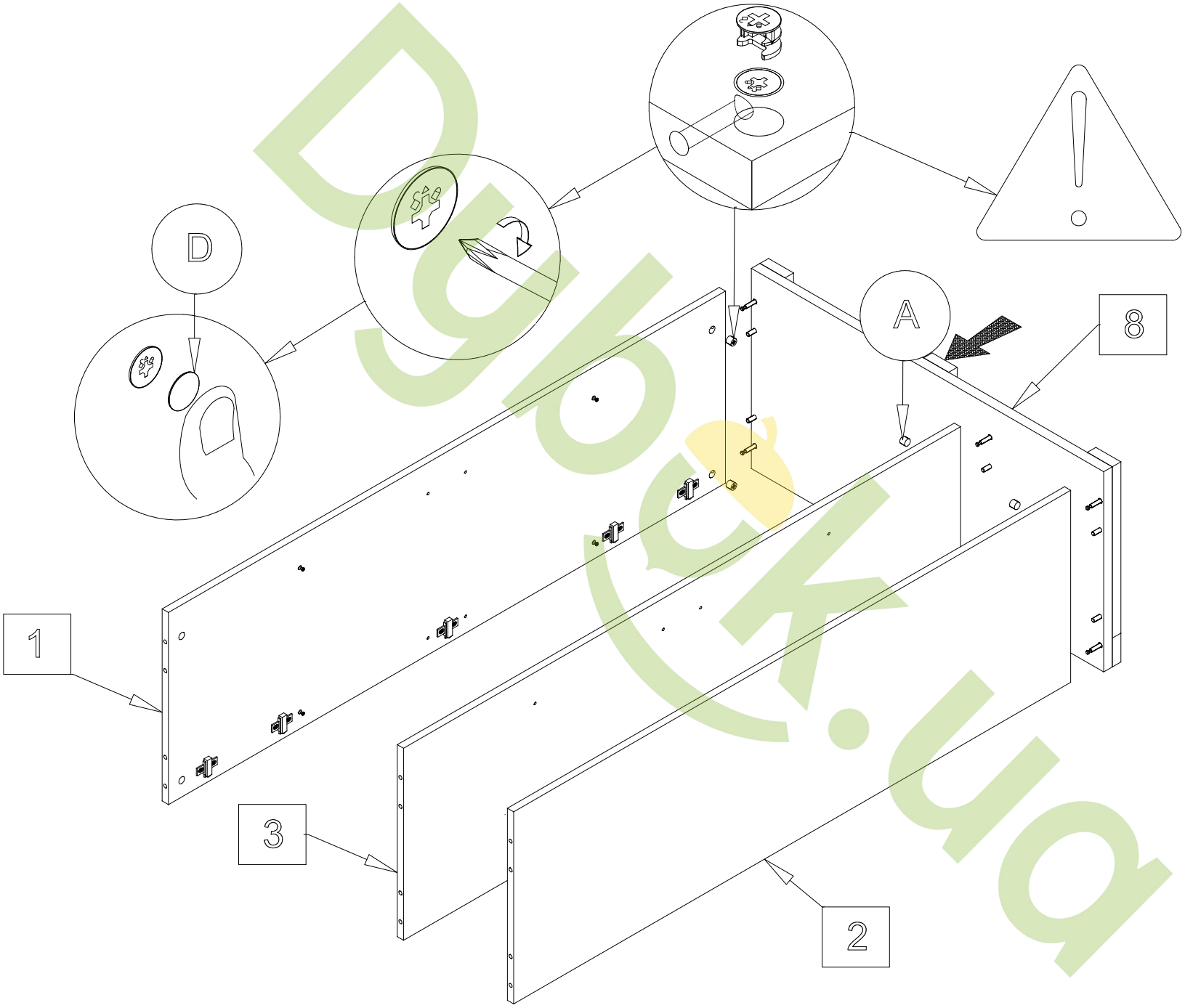

Dubok.ua

Helsinki

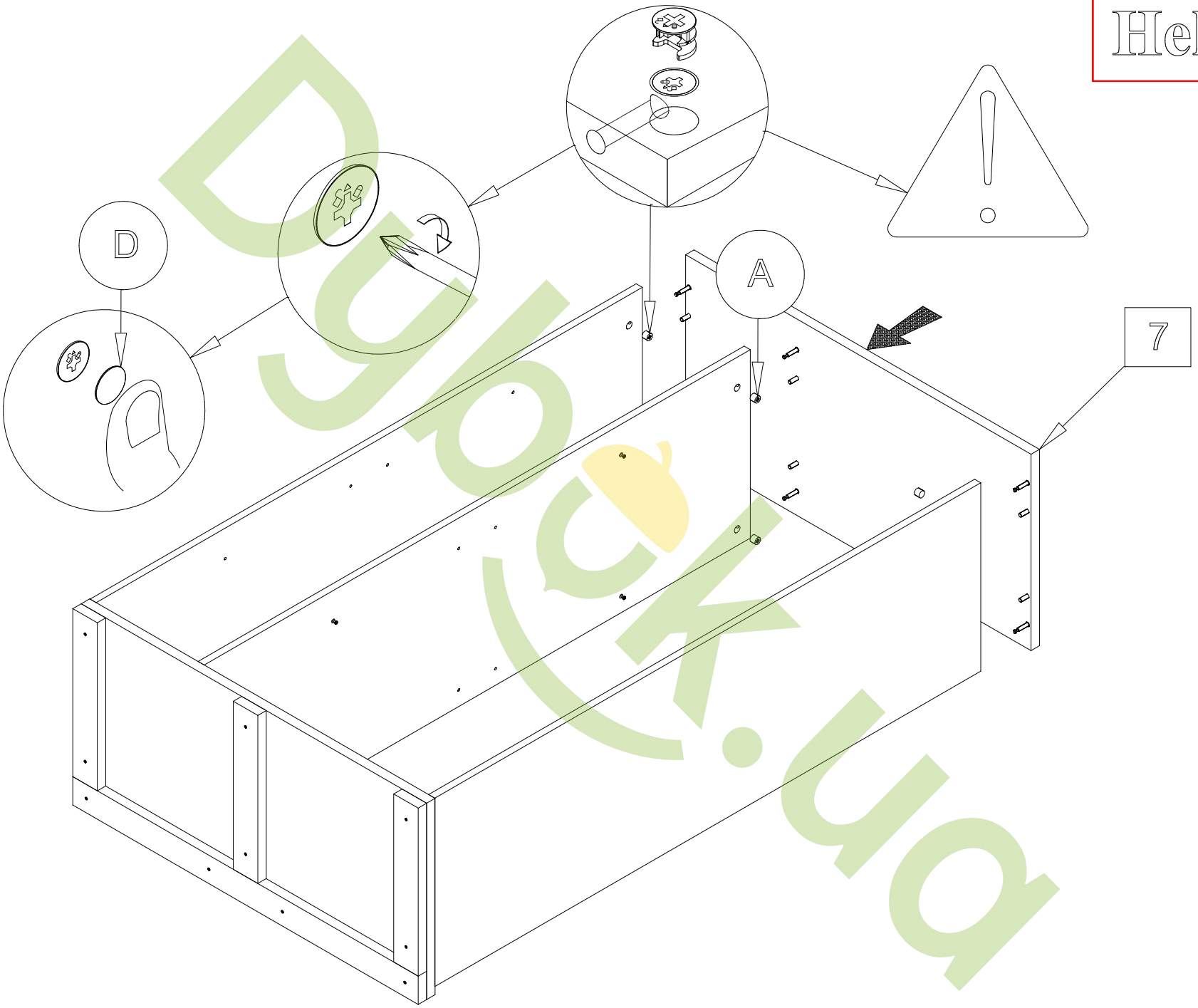

Dubok.ua

Helsinki

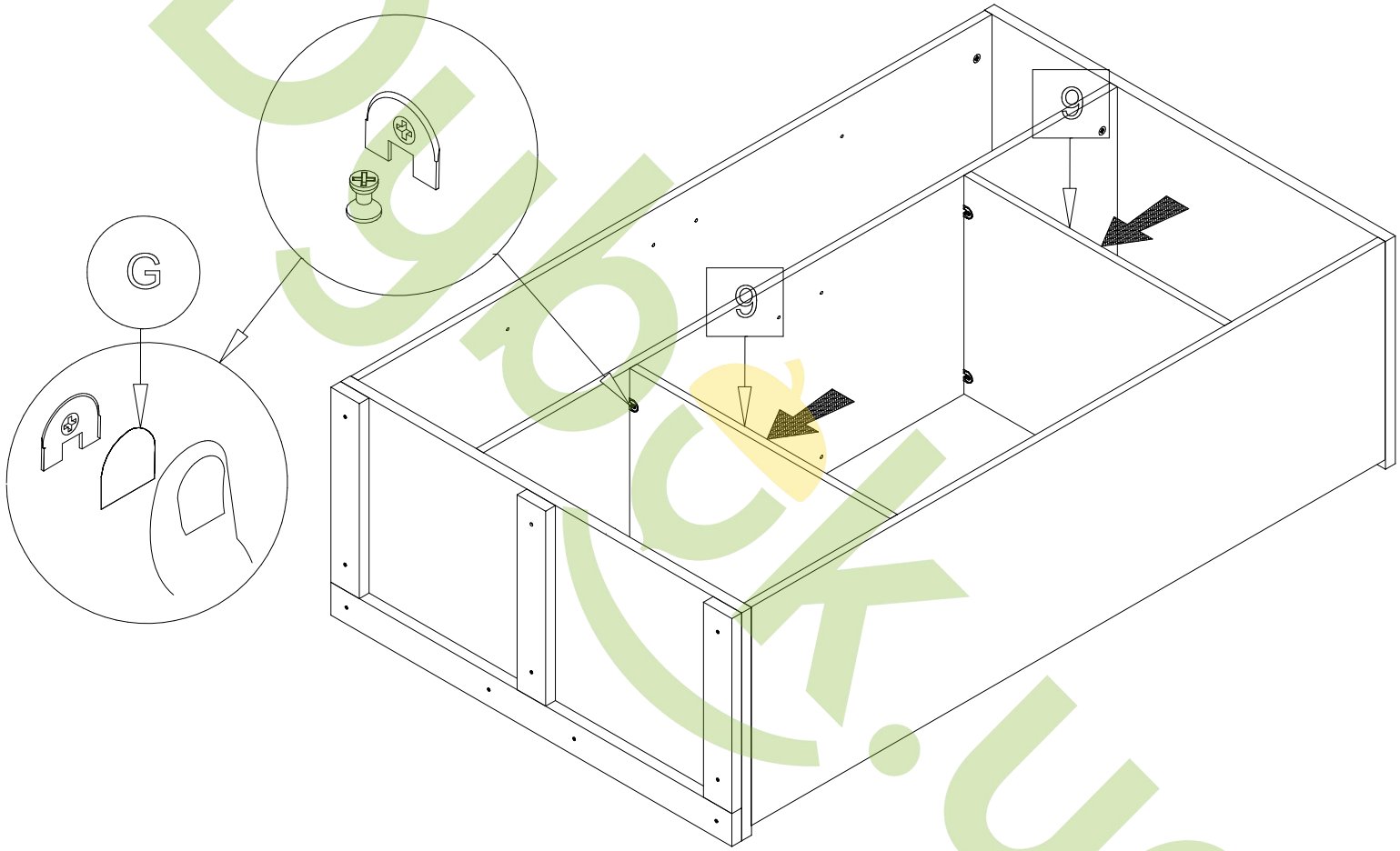

Dubok.ua

Helsinki

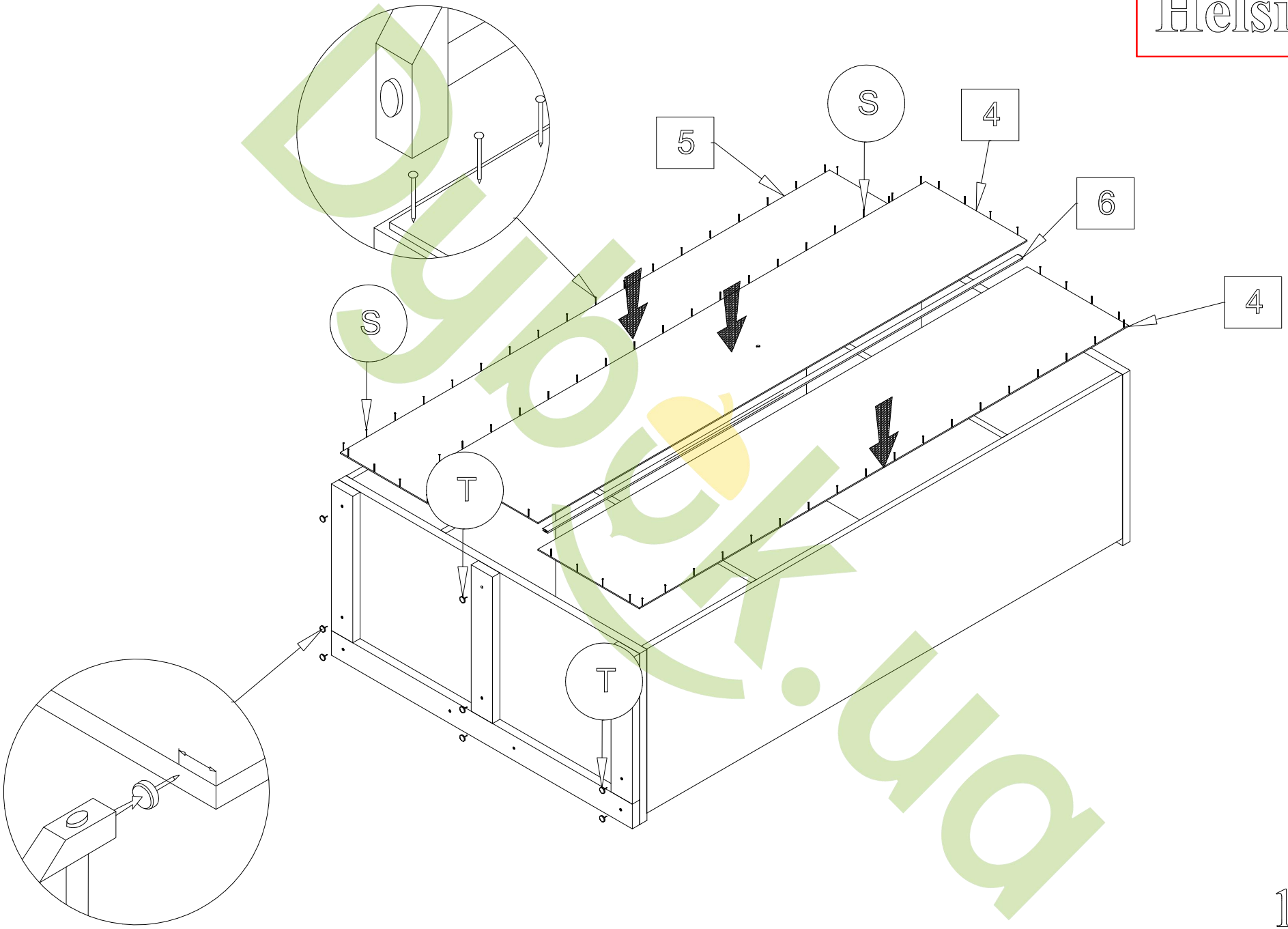

Dubok.ua

Helsinki

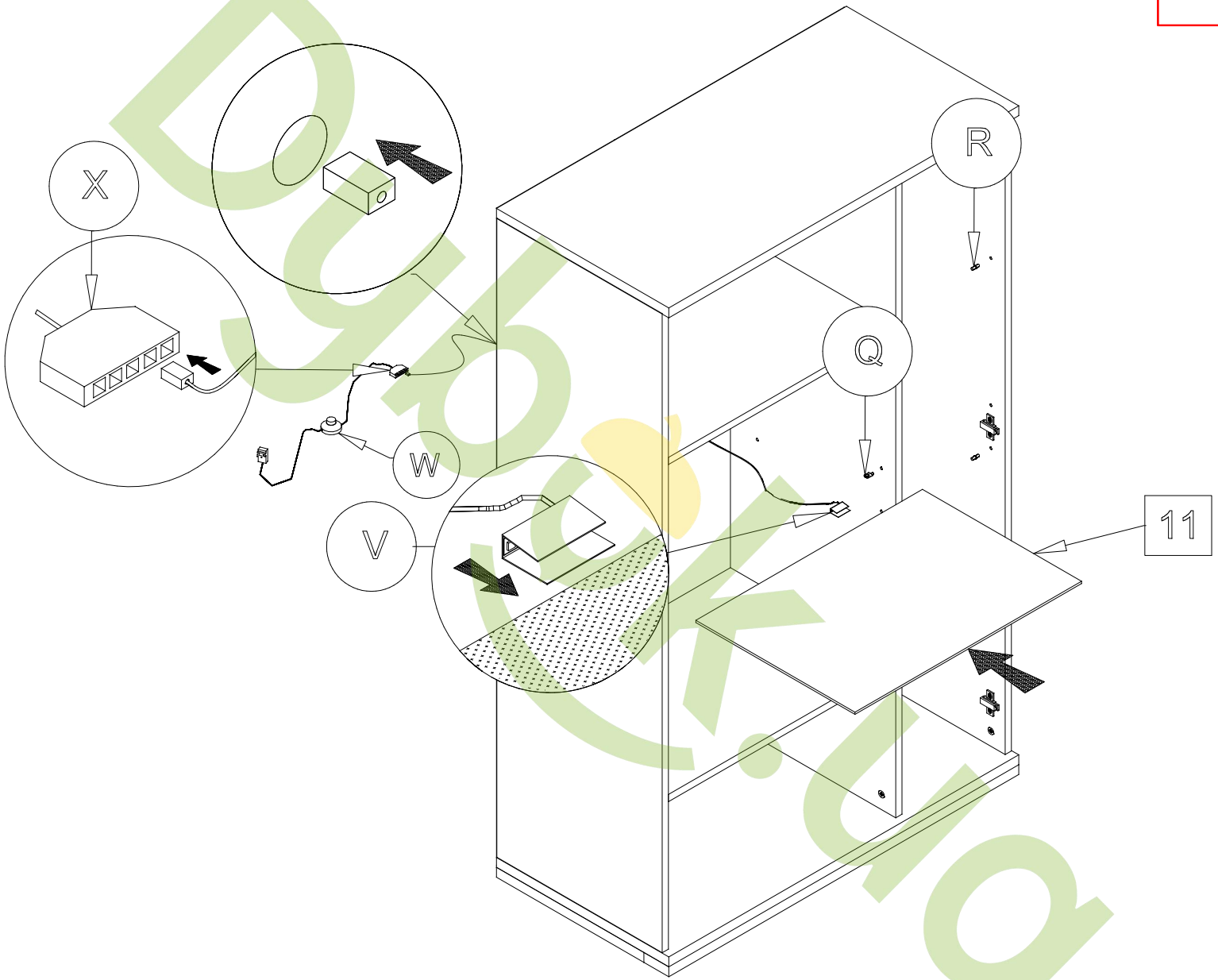

Dubeck.sk

Helsinki

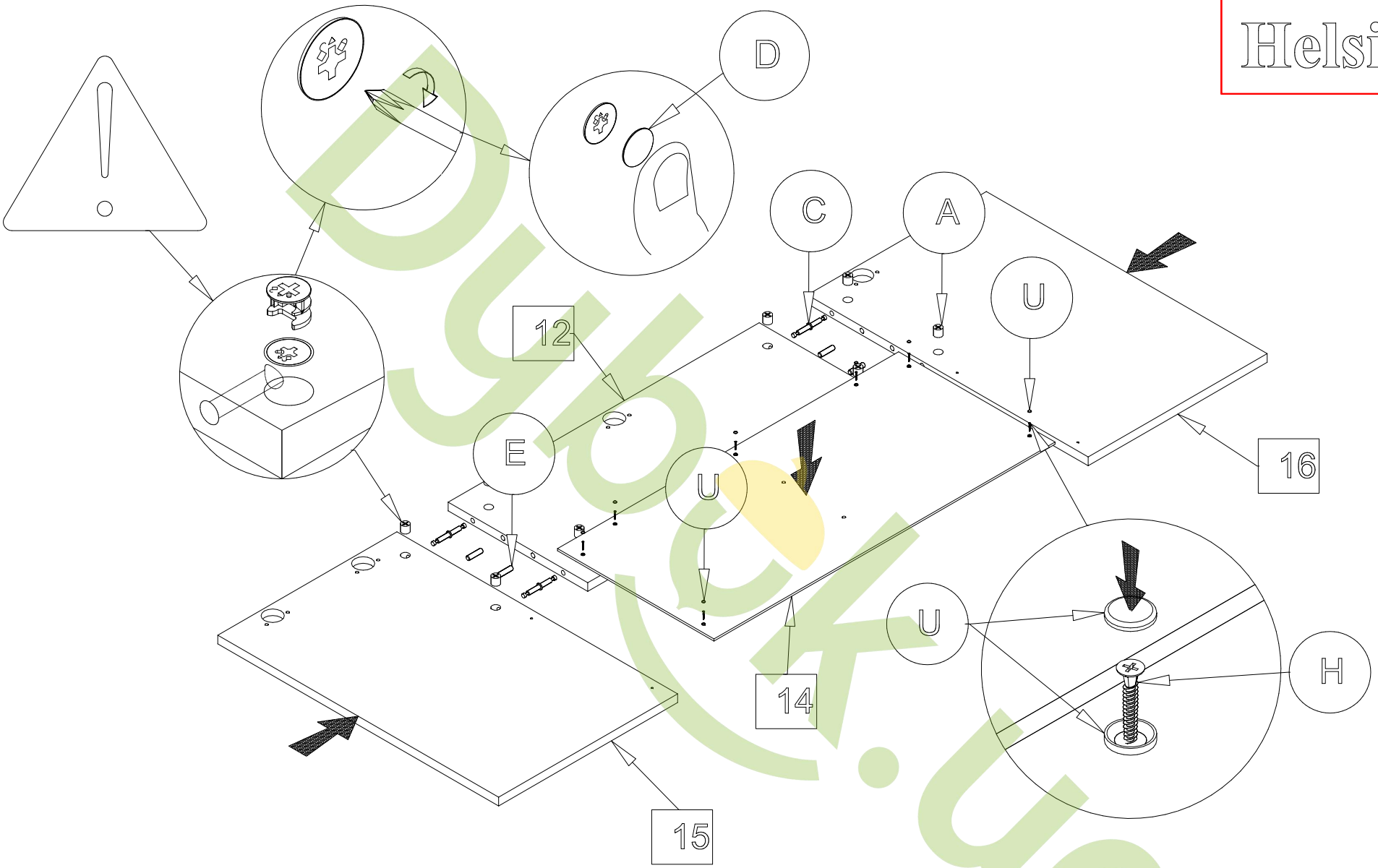

Dubock.ua

Helsinki

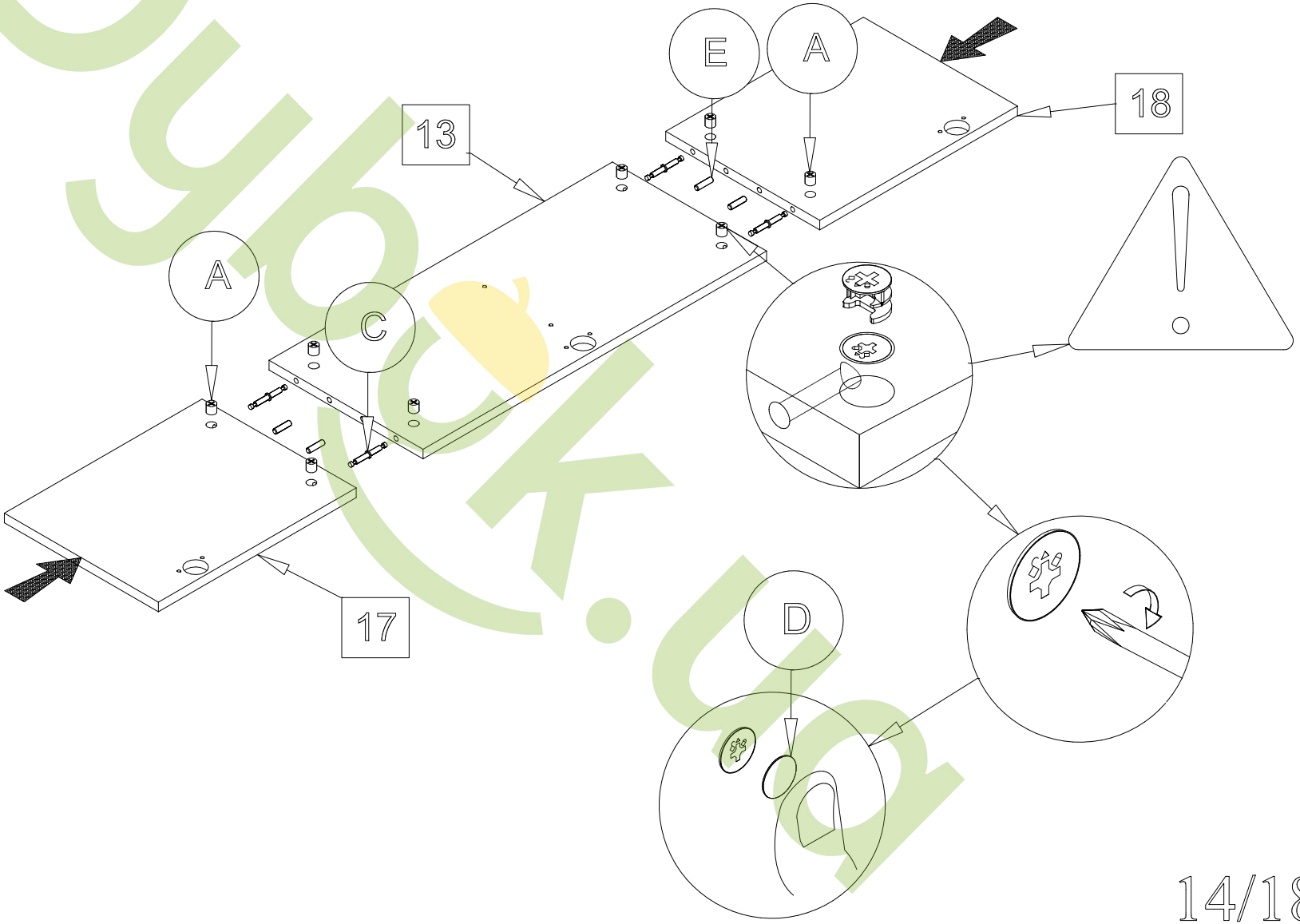

Dyubek.ua

Helsinki

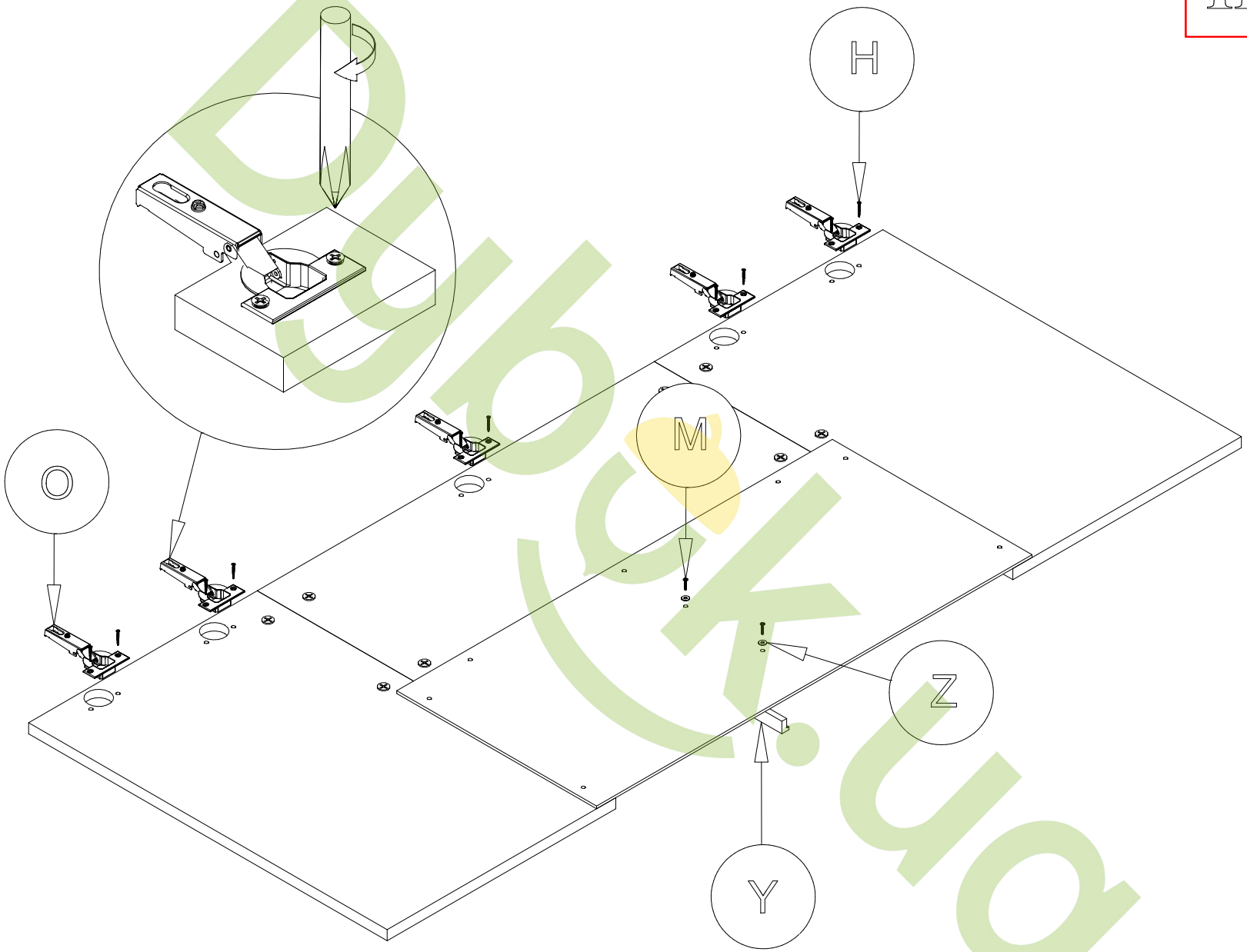

Dubok.ua

Helsinki

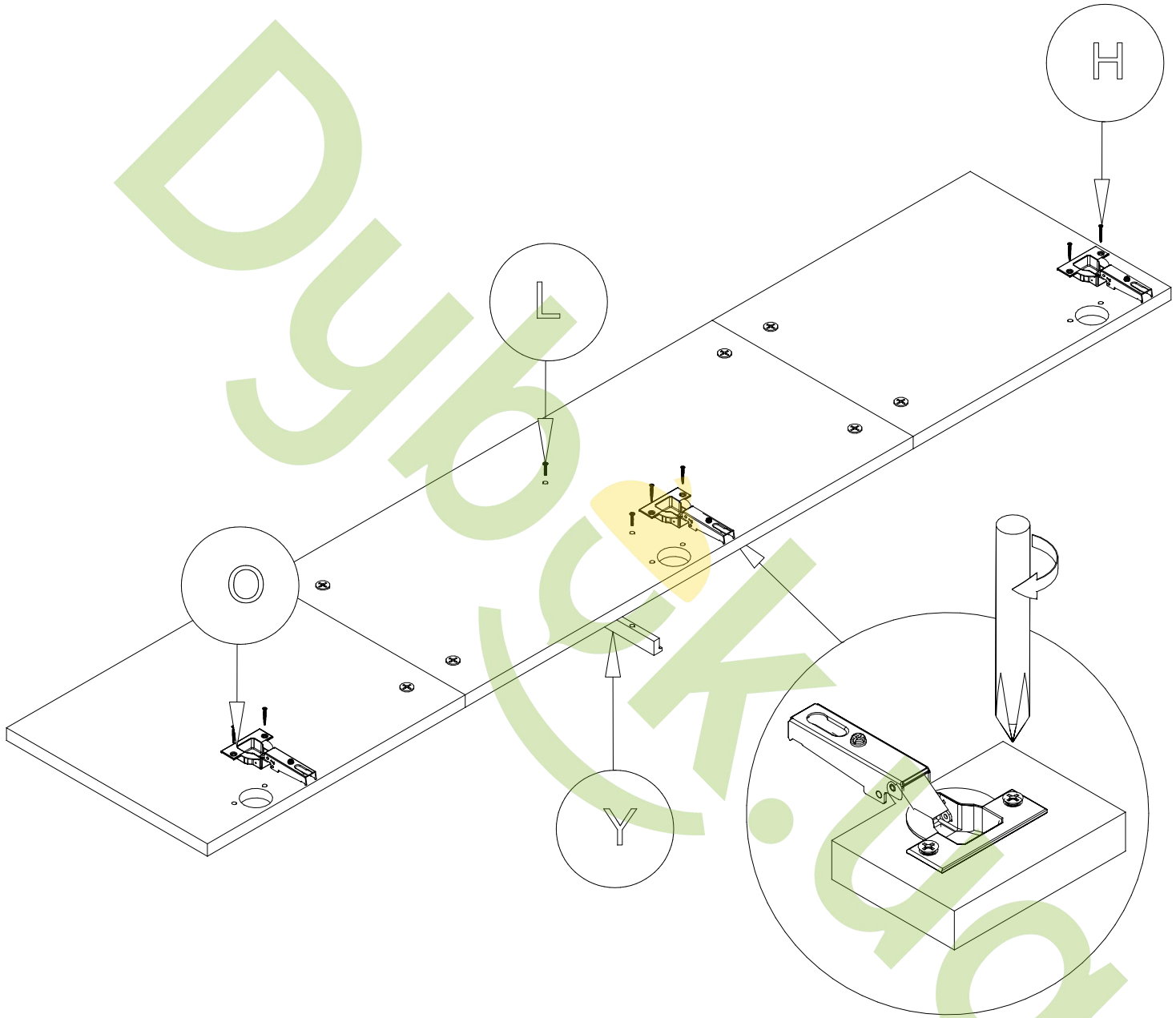

Dyubek.ua

Helsinki

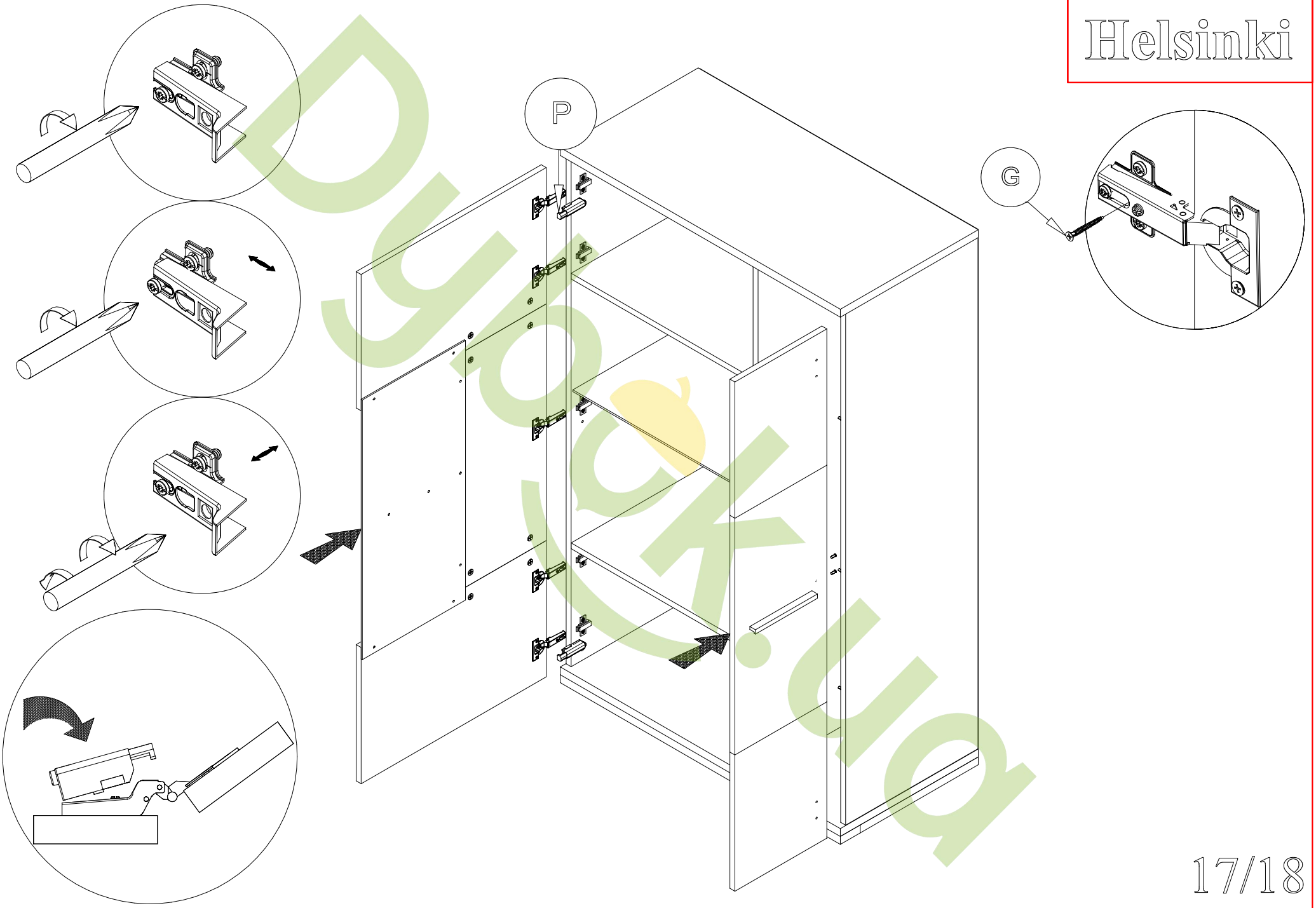

Dyjack.ua

Helsinki

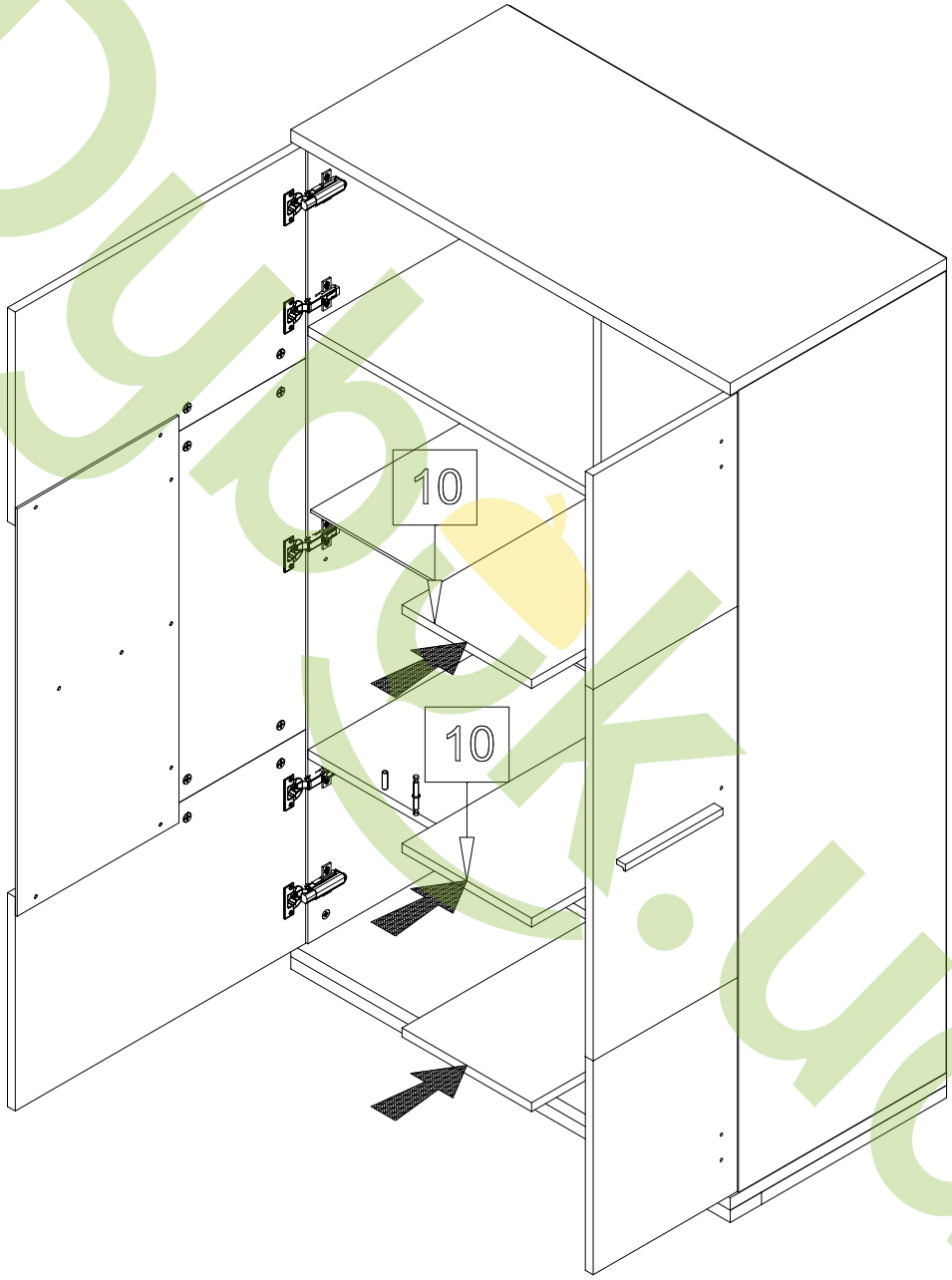

Dubok.ua