2_дв_ширина_1500-1800_высота_2400_глубина_450-600_комбо
3_дв_ширина_1800-2700_высота_2400_глубина_450-600_комбо

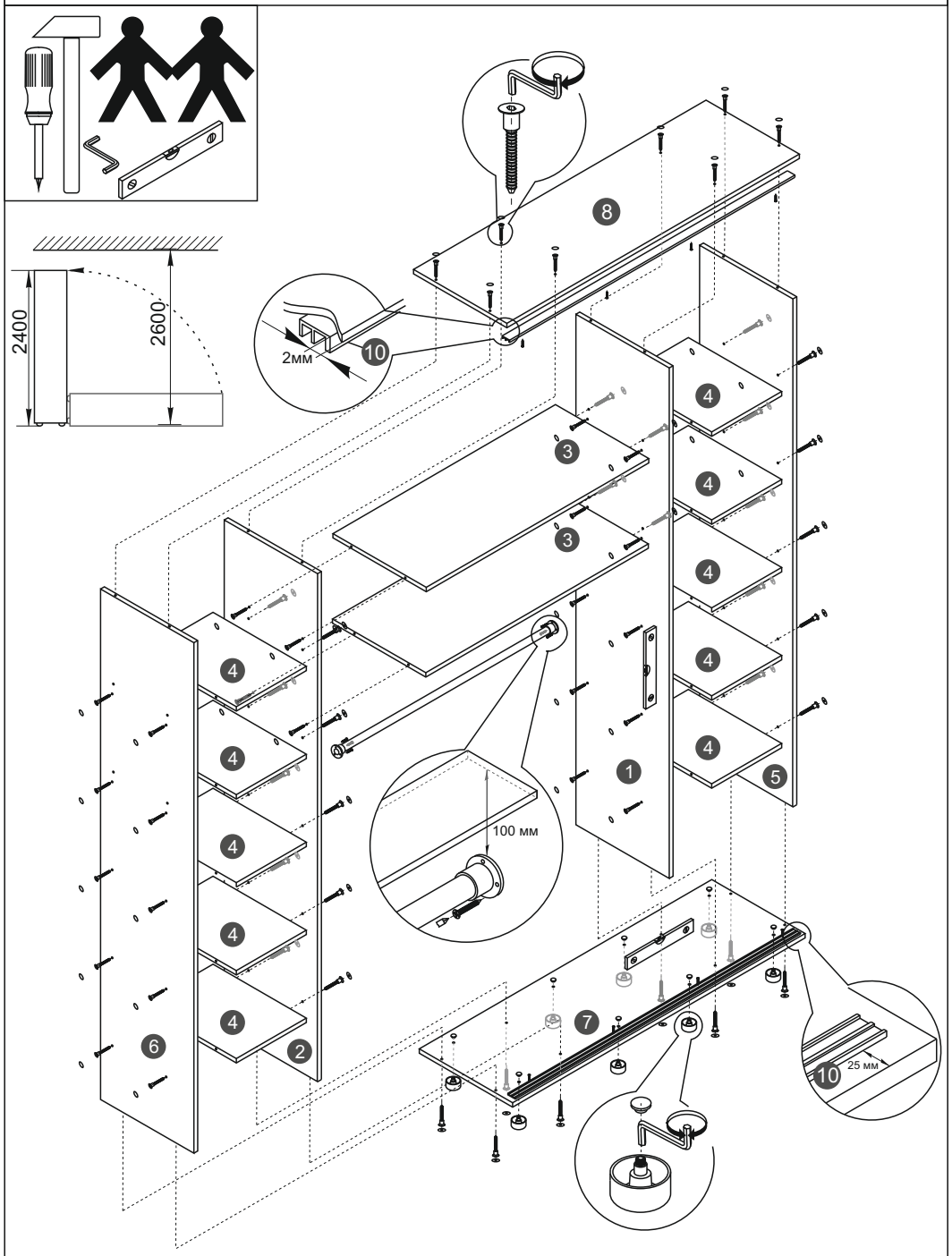

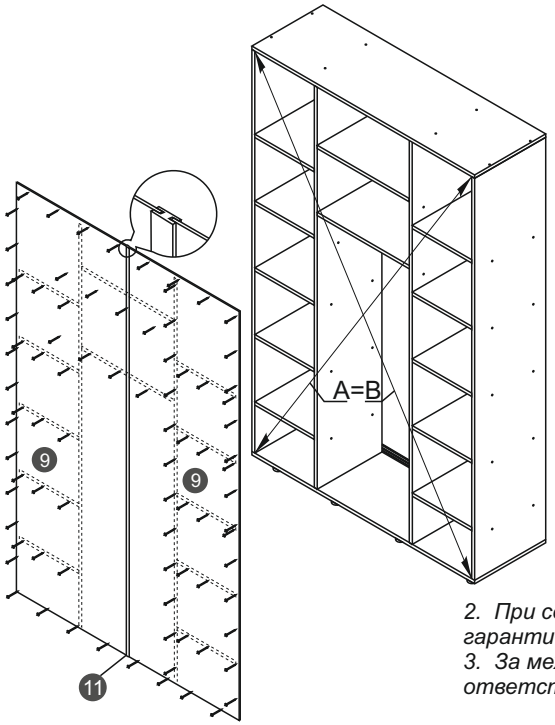

Поз.	Наименование	Количество	
		2-дв	3-дв
1	средний бок правый	1	1
2	средний бок левый	1	1
3	полка большая	2	2
4	полка малая	10	10
5	бок правый	1	1
6	бок левый	1	1
7	дно	1	1
8	крышка	1	1
9	задняя стенка	2-3	3-5
10	рельса верх низ	2	2
11	соединительный профиль	1-2	2-4

ГАРАНТИИ ПР0ИЗВОДИТЕЛЯ

1 Мебель изготовлена из сырья, что соответствует ДСТУ 16371-93.
2. При соблюдении правил эксплуатации мебели - гарантийный срок составляет 1 год со дня покупки
3. За механические повреждения производитель ответственности не несет.

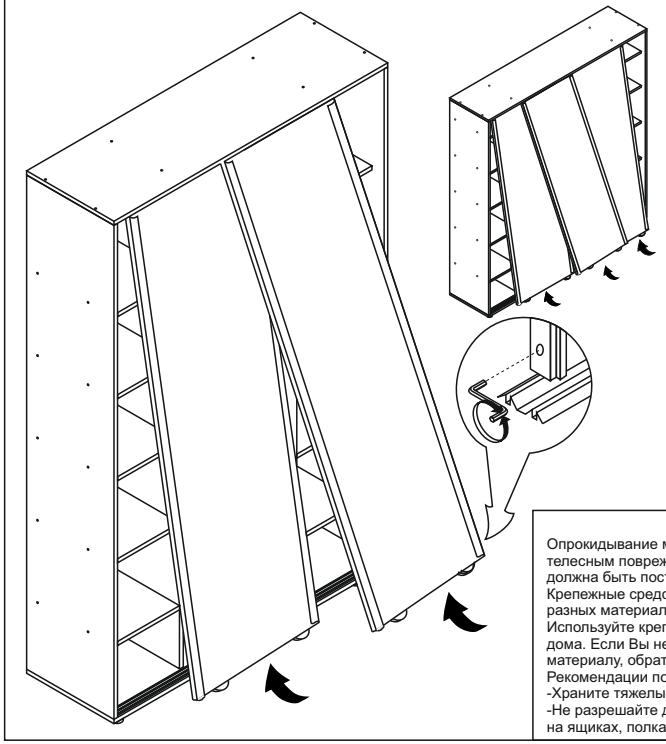

КОМПЛЕКТУЮЩИЕ

- *конфирмат - 64 шт*
- *саморез 4х16 - 15-21 шт*
- *гвоздь - 120-180 шт*
- *опора регулируемая - 8 шт*
- *заглушка конфирмата - 64 шт*
- *фланец ∅25мм - 2 шт*
- *стопор - 2-3 шт*
- *ключ конфирматный - 1 шт*
- *труба ∅25 мм - 1 шт*

ВНИМАНИЕ!!!

Опрокидывание мебели может привести к серьезным или смертельным телесным повреждениям. Для предотвращения опрокидывания мебель должна быть постоянно прикреплена к стене или полу.
Крепежные средства для крепления к стене и полу не прилагаются, для разных материалов стен и пола требуются различные крепления.
Используйте крепежные средства, подходящие для материала вашего дома. Если Вы не уверены, какой тип креплений подходит к данному материалу, обратитесь в специализированный магазин.
Рекомендации по безопасности:
-Храните тяжелые предметы в нижних ящиках.
-Не разрешайте детям забираться на ящики и полки и виснуть на ящиках, полках и дверцах.