Ниже представлены символы и количество фурнитуры, которая будет необходима при сборке. Фурнитура упакована в коробке “Фурнитура”.

3комплекта Направляющая 300 мм	36шт. Шуруп ∅ 3 х20 мм	48шт. Заглушка	
50шт. Шкант ∅ 8х30 мм	2шт. Винт М4х22мм	30шт. Шуруп ∅ 35 х14мм	8шт. Шайба под винт
75шт Гвоздь	1шт Ключ	1х Клей	4х Ручка
2шт. Петля	8шт. Ножка	4шт. Полкодержатель	6шт. Винт М4х40мм
48шт. Конфирмат ∅ 6,4х50 мм			

ООО “УКРЮГ”

ООО “УКРЮГ”, 09170, Украина, Киевская обл., Белоцерковский р-н, с. Шкаровка, ул. Мира, 1а, тел./факс: +38(0456) 32-00-81, 32-00-82

ТОВ «УКРЮГ», 09170, Україна, Київська обл., Білоцерківський р-н, с. Шкарівка, вул. Миру, 1а. Тел./факс: +38(0456) 32-00-81, 32-00-82

Мебель для хранения (корпусная)

Торговое наименование изделия

Гарнитур мебели для спальни 331
“ Дженифер”
Стол туалетный СТ-148

12 лют. 2013

Дата изготовления.....

ГОСТ 16371-93.....

Штамп ОТК.....

Дата продажи.....

ОТК 1

Гарантия 24 месяца со дня продажи
Гарантія 24 місяці з дня продажу

ООО “УКРЮГ”

ООО “УКРЮГ”, 09170, Украина, Киевская обл., Белоцерковский р-н, с. Шкаровка, ул. Мира, 1а, тел./факс: +38(0456) 32-00-81, 32-00-82

ТОВ «УКРЮГ», 09170, Україна, Київська обл., Білоцерківський р-н, с. Шкарівка, вул. Миру, 1а. Тел./факс: +38(0456) 32-00-81, 32-00-82

Мебель для хранения (корпусная)

Торговое наименование изделия

Гарнитур мебели для спальни 331
“Дженифер”
Стол туалетный СТ-148

12 лют. 2013

Дата изготовления.....

ГОСТ 16371-93.....

Штамп ОТК.....

Дата продажи.....

ОТК 1

Гарантия 24 месяца со дня продажи
Гарантія 24 місяці з дня продажу

ООО “УКРЮГ”, 09170, Украина, Киевская обл., Белоцерковский р-н, с. Шкаровка, ул. Мира, 1а, тел./факс: +38(0456) 32-00-81, 32-00-82

Для сборки необходимо:

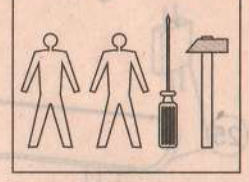

ГАРНИТУР МЕБЕЛИ ДЛЯ СПАЛЬНИ 331

“ДЖЕНИФЕР”

Стол туалетный СТ-148

Инструкция по сборке

ВНИМАНИЕ! СБОРКА МЕБЕЛИ ДОЛЖНА ОСУЩЕСТВЛЯТЬСЯ КВАЛИФИЦИРОВАННЫМ СПЕЦИАЛИСТОМ. ПРЕТЕНЗИИ К РЕКЛАМАЦИИ ПОСЛЕ НЕКВАЛИФИЦИРОВАННОЙ СБОРКИ МЕБЕЛИ НЕ ПРИНИМАЮТСЯ. ПРОИЗВОДИТЕЛЬ ОСТАВЛЯЕТ ЗА СОБОЙ ПРАВО НА КОНСТРУКТИВНЫЕ ИЗМЕНЕНИЯ.

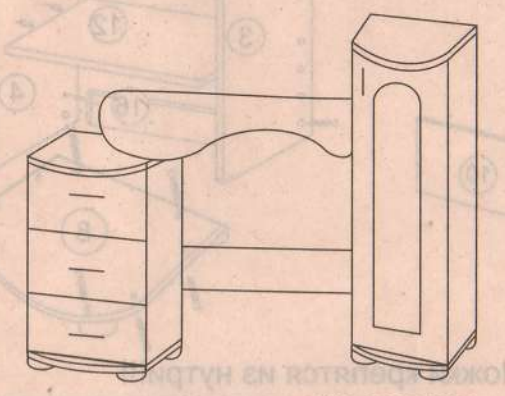

Габаритные размеры :
ширина: 1,32 м
высота: 0,81 м
глубина 0,39 м

ИНФОРМАЦИЯ!

Уважаемый пользователь, в случае предъявления рекламаций, просьба письменно указать недостаток изделия с приложением ярлыка с упаковки поврежденной детали. Претензии к качеству продукции подаются на протяжении гарантийного срока (ГОСТ 16371-93)

Все замечания и жалобы следует предъявлять по месту приобретения мебели!.

ПРИНЦИПЫ ЭКСПЛУАТАЦИИ И УХОДА ЗА МЕБЕЛЬЮ

1. Мебель при установке выровнять по горизонтали.
2. Внимание: перемещение мебели волоком грозит нанесением дефектов. Во время переноса, мебель следует брать за вертикальные элементы: бока, ножки т.д. Запрещается брать за горизонтальные элементы мебели: панели,полки и т.д.
3. Мебель следует использовать в сухих помещениях,защищенных от воздействий неблагоприятных атмосферных условий.
4. Не следует чрезмерно перегружать мебель, так как это может привести к деформации.
5. Поверхность мебели следует протирать влажной тряпкой или бумажным полотенцем, для чистки использовать только средства, предназначенные для ухода за мебелью..
6. На мебельных фасадах МДФ защитную пленку снимать ПОСЛЕ МОНТАЖА И УСТАНОВКИ МЕБЕЛИ.
7. Избегать попадания прямых солнечных лучей на фасадную часть мебели.
8. При эксплуатации встроенных и других бытовых приборов избегать нагревани элементов мебели больше 45 С.

Не использовать чистящих химических средств!

стол туалетный СТ-148

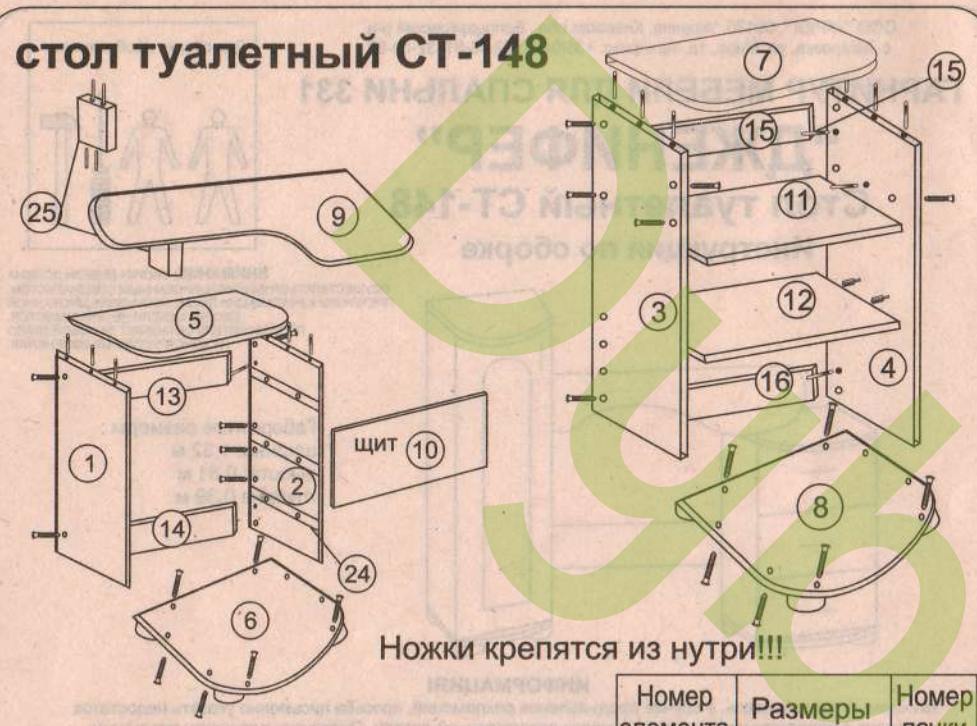

Ножки крепятся из нутри!!!

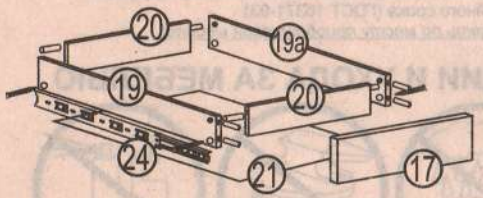

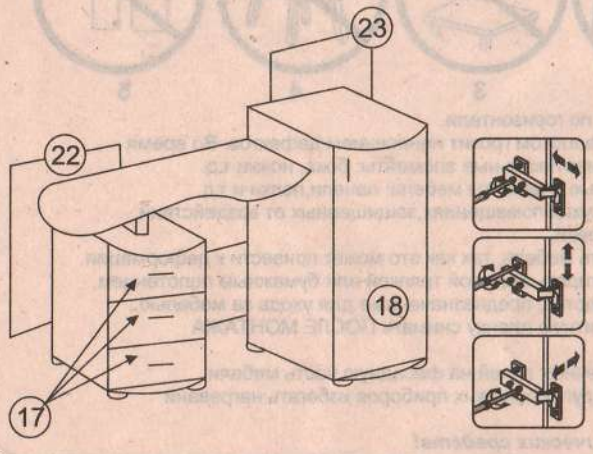

Номер элемента	Размеры	Номер пачки
1,2	452x322	7-1
3,4	722x322	7-1
5,6	320x390x19	7-2
7,8	420x390x19	7-2
9	800x250x19	7-2
10	593x268	7-1
11,12	268x322	7-1
13,14	368x100	7-1
15,16	268x100	7-1
17,17,17	146x396	7-2
18	714x296	7-2
19,19а	300x100	7-1
20,20	312x100	7-1
21	340x296	7-1
22	450x396	7-2
23	720x296	7-1
24	направл.	-----
25	167x100	7-2

СХЕМА СБОРКИ ШУХЛЯДЫ

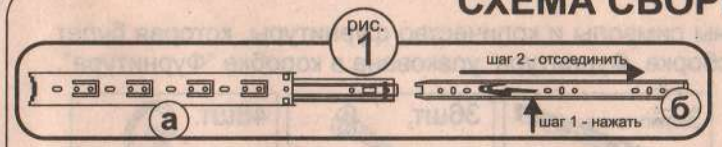

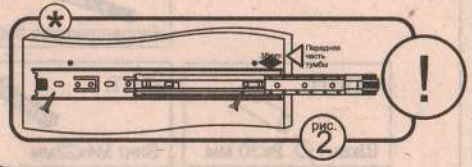

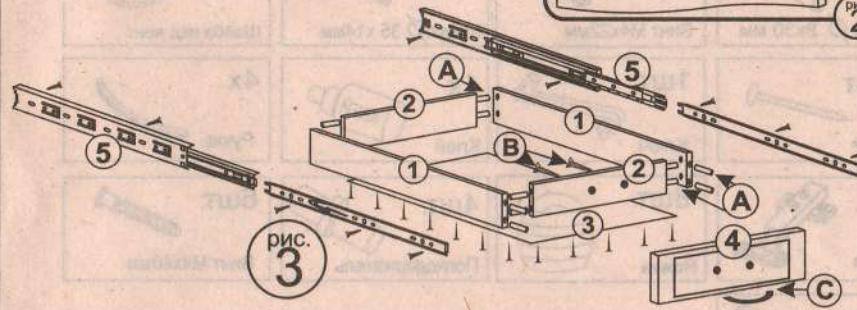

1. Собрать каркас шухляды (соединить между собой шкантами (А) детали (1) и (2)
2. Проверить диагональ (диагонали каркаса должны быть равны друг другу). Прибить снизу (с неклееной стороны) ДВП (3) гвоздями.
3. Разобрать направляющие (5) на две части (а) и (б). Для разъединения направляющих используйте рычаг на части (б), смотрите рис. (1).
4. Прикрепить с помощью саморезов части (а) металлических направляющих к бокам тумбы, смотрите рис. (2).
5. Прикрепить с помощью саморезов части (б) металлических направляющих к бокам шухляды, смотрите рис. (3)
6. Соединить фасад шухляды (4) шкантами (А) с каркасом шухляды.
7. Через готовые отверстия в фасаде шухляды досверлить отверстия Ф 5 мм.
8. Прикрутить ручку (С) винтом (В).
9. Установить шухляду в тумбу.

* До сборки тумбы прикрутить с помощью саморезов ответную часть направляющей к бокам тумбы, смотрите рисунок (!)

ВНИМАНИЕ!

Не монтировать элементы в случае их деформации или при наличии других недостатков.

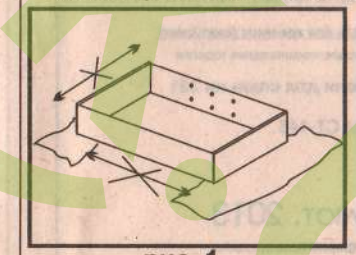

рис. 1

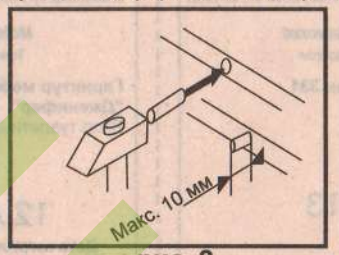

рис. 2

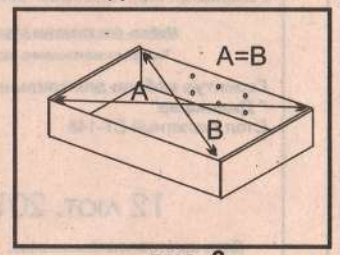

рис. 3

Сборку элементов мебели необходимо производить на мягкой и чистой поверхности (например, полотенце, одеяло), **см. рис. 1**. В отверстия диам. 8 мм, находящиеся по краям элементов, вбить шканты, **см. рис. 2**. (сквозные отверстия на стержне стяжки оставить свободжными.

Внимание: если Вы обнаружите, что какой-либо из шкантов выступает из отверстия на длину более 10 мм, его следует добить, заменить либо укоротить, поскольку при сборке он может повредить деталь.

Замечание: перед тем, как прибить заднюю стенку (оргалит), необходимо выставить равенство диагоналей А и В, **см. рис. 3.**