стіл-тумба_ширина_800__довжина_1624_висота_746_у

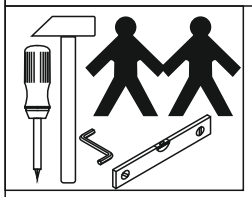

Шановний покупець!

ДЯКУЄМО ЗА ВАШ ВИБІР

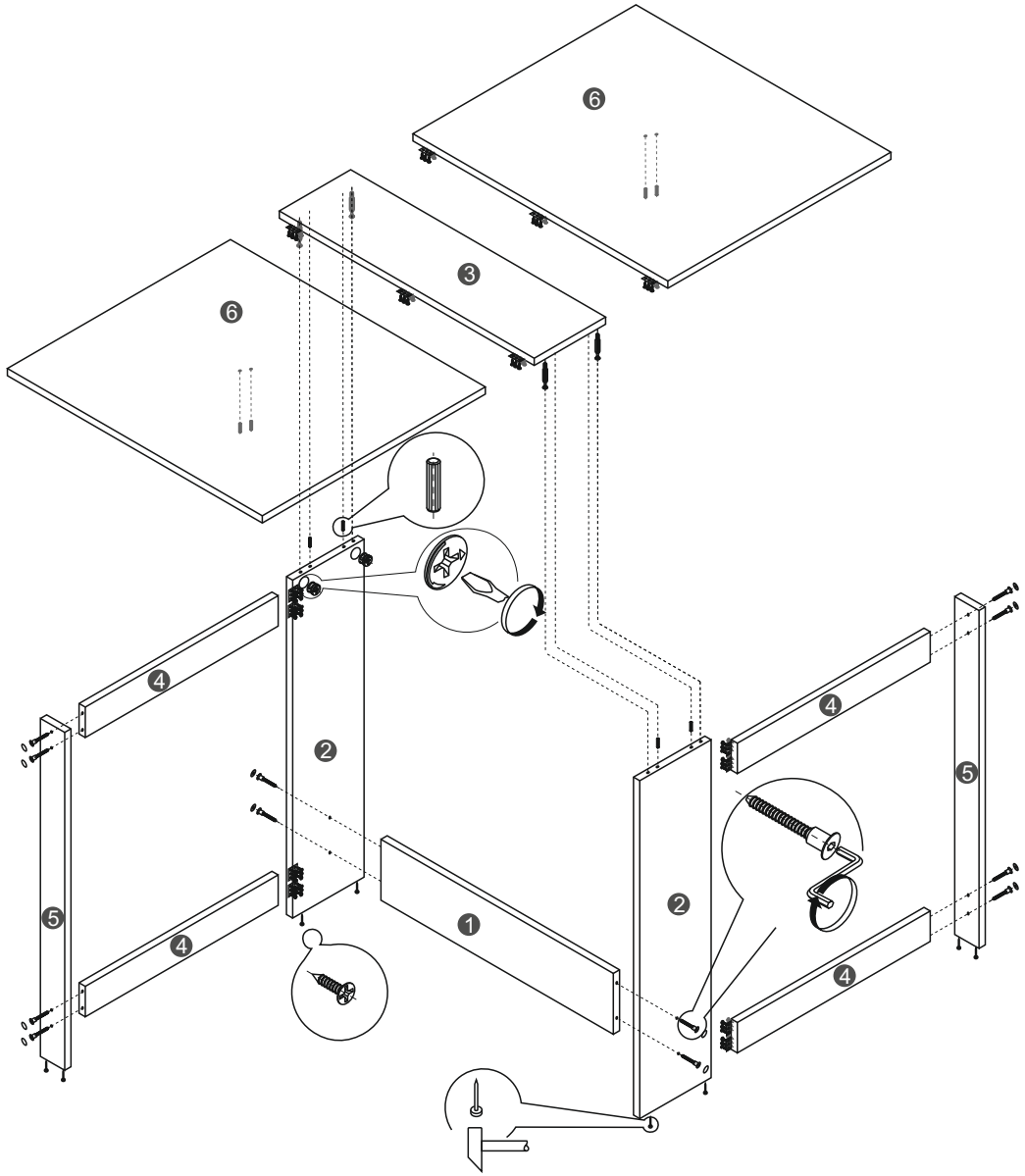

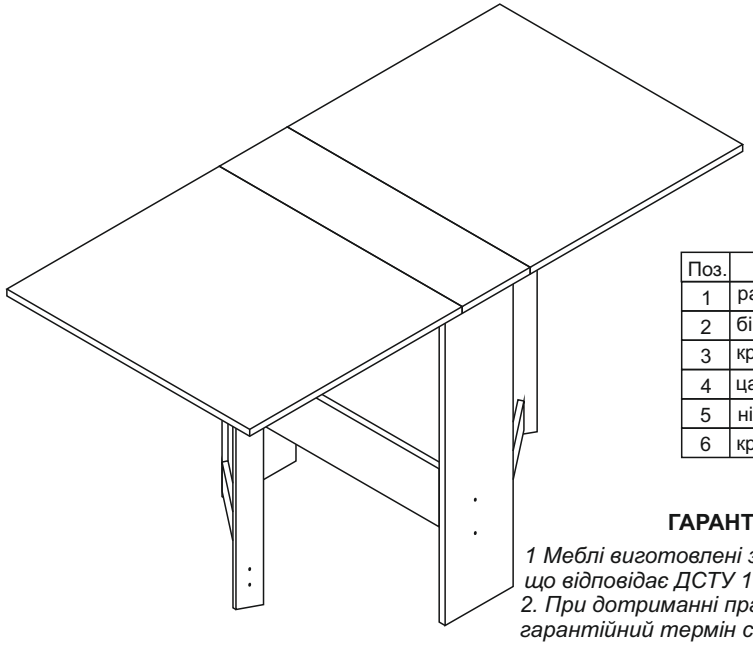

Поз.	Найменування	Кількість
1	распорка	1
2	бік	2
3	кришка середня	1
4	царга	4
5	ніжка	2
6	кришка-крило	2

ГАРАНТІЇ ВИРОБНИКА

1 Меблі виготовлені з сировини, що відповідає ДСТУ 16371-93.
2. При дотриманні правил експлуатації меблів - гарантійний термін становить 1 рік з дня покупки
3. За механічні пошкодження виробник відповідальності не несе.

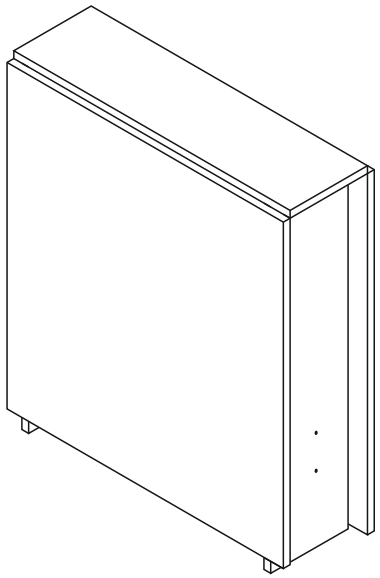

КОМПЛЕКТУЮЧІ

конфірмат - 12 шт
саморіз 4х16 - 84шт
шкант - 8 шт
опора - 8 шт
заглушка конфірмат - 12 шт
MINIFIX - 4 комплекти
петля врізна - 14 шт
ключ конфірматний - 1 шт

УВАГА!!!

Перекидання меблів може привести до серйозних або смертельним тілесних ушкоджень. Для запобігання перекидання меблі повинні бути постійно прикріплені до стіни або підлоги.
Кріпильні засоби для кріплення до стіни і підлоги продаються окремо, для різних матеріалів стін і підлоги потрібні різні кріплення.
Використовуйте кріпильні засоби, які підходять для матеріалу вашого будинку. Якщо Ви не впевнені, який тип кріплень підходить до даного матеріалу, зверніться в спеціалізований магазин.
Рекомендації з безпеки:
-Зберігати важкі предмети в нижніх ящиках.
-Не дозволяйте дітям забиратися на ящики і полиці і виснути на ящиках, полицях і дверцятах.